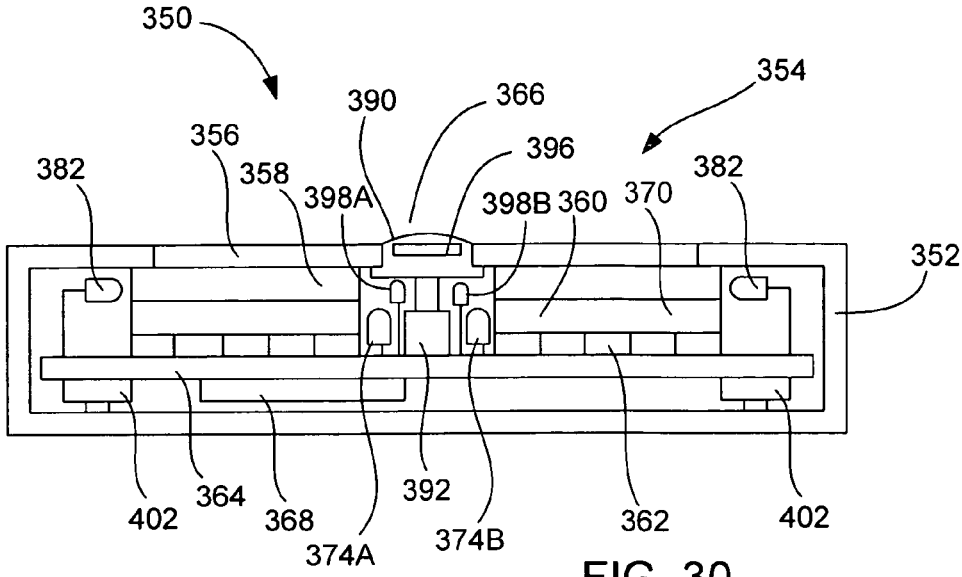

FIG. 30

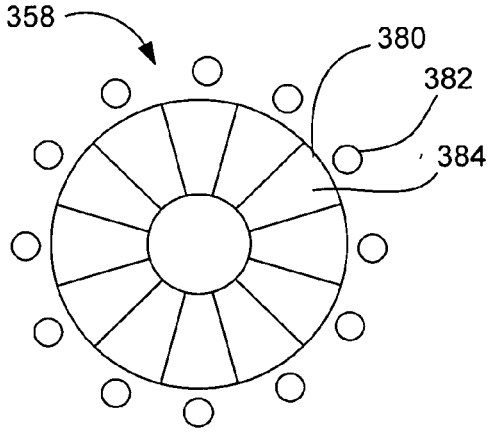

FIG. 31

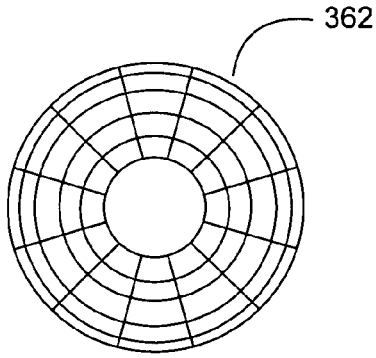

FIG. 32

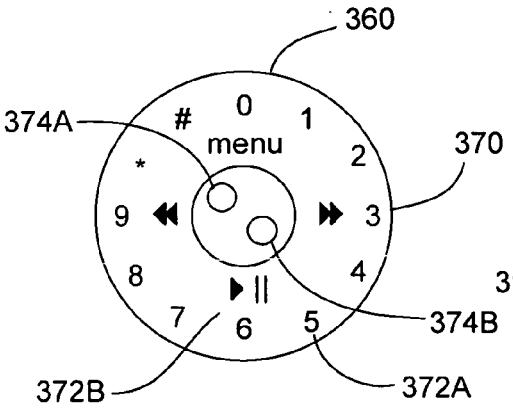

FIG. 33

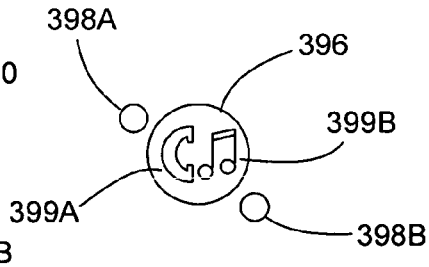

FIG. 34