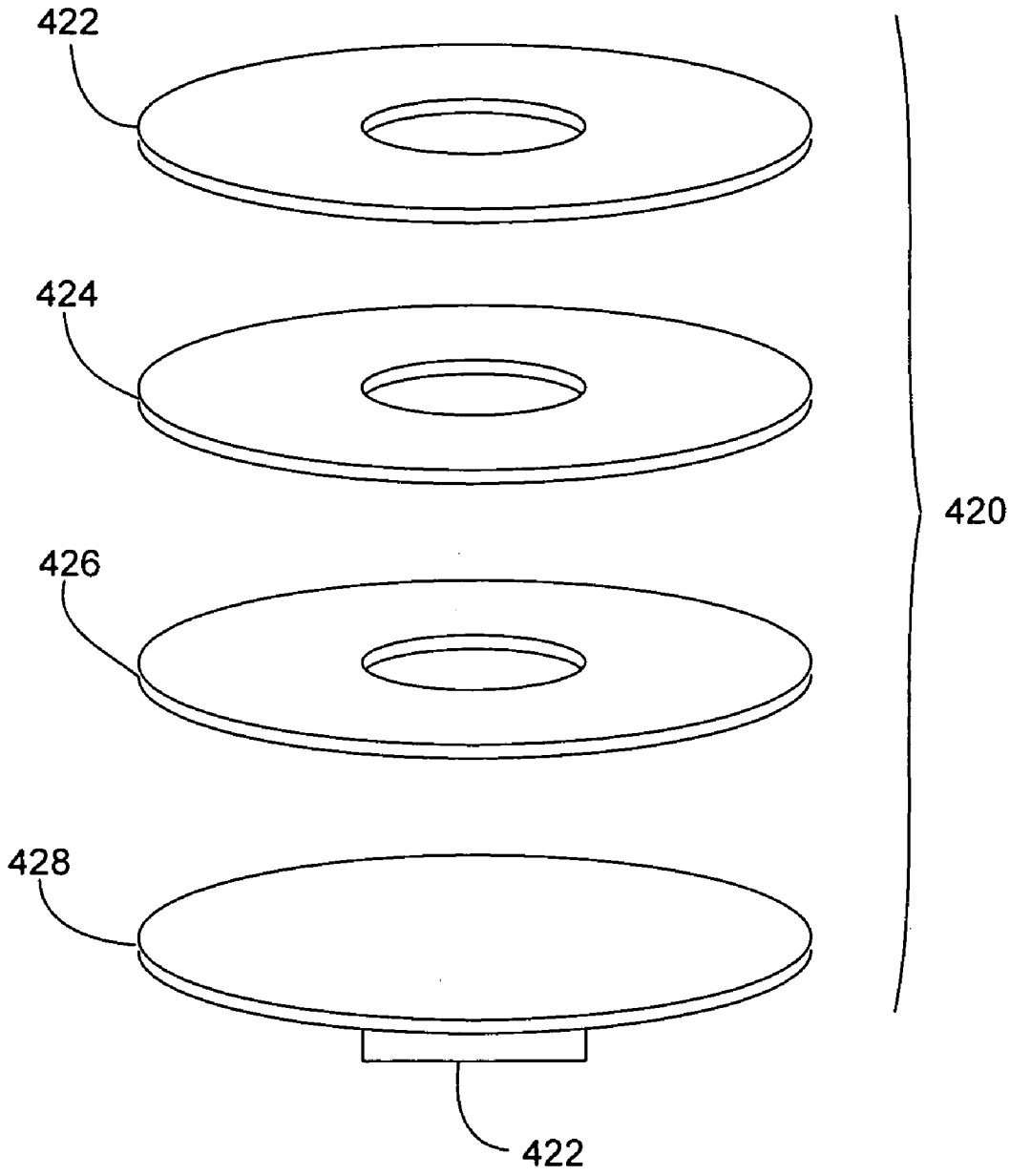

FIG. 35