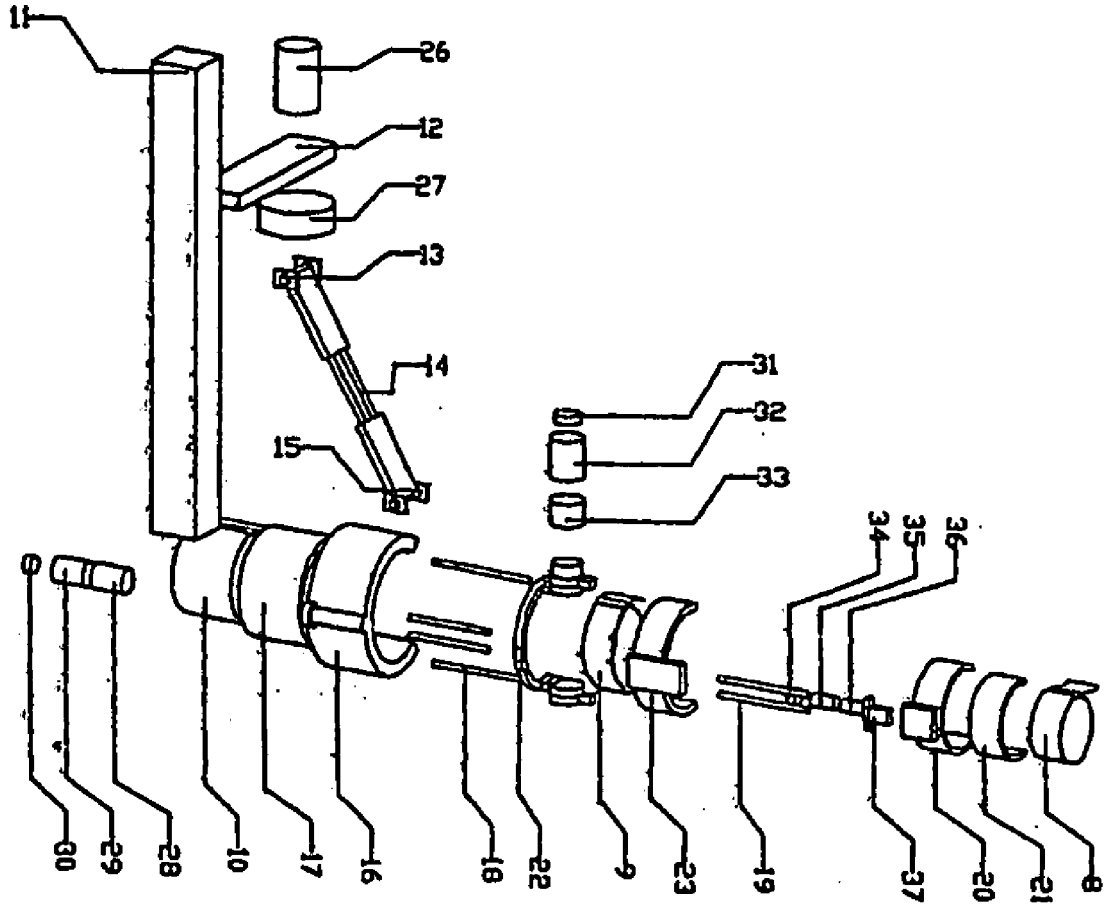
11
26
12
27
13
14
15
31
32
33
34
35
36
30
29
28
10
17
16
18
22
9
23
19
37
20
21
8

Fig. 2