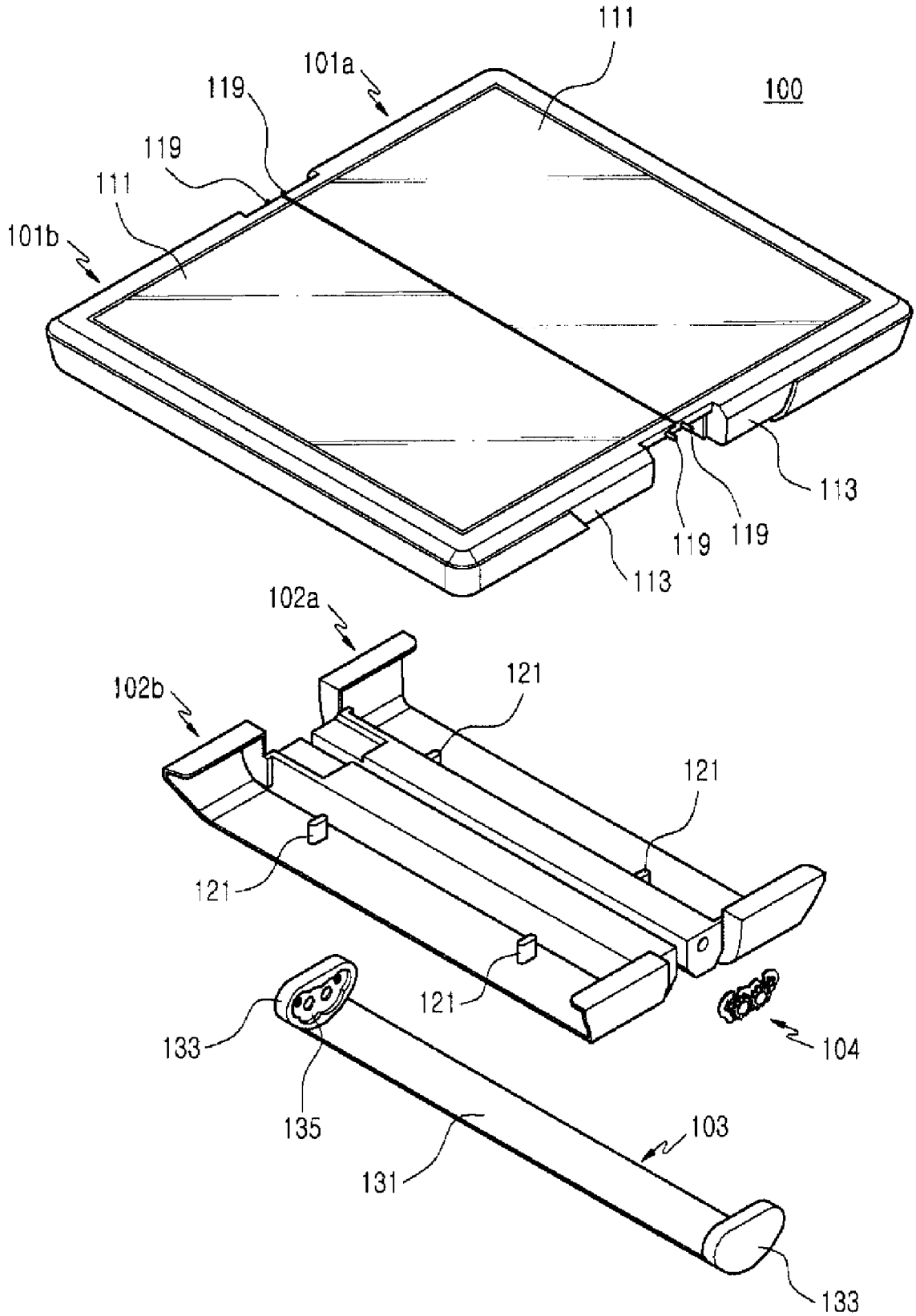
111
101a
100
119
119
111
101b
113
119
119
113
102a
102b
121
121
121
121
104
133
135
103
131
133

FIG.1