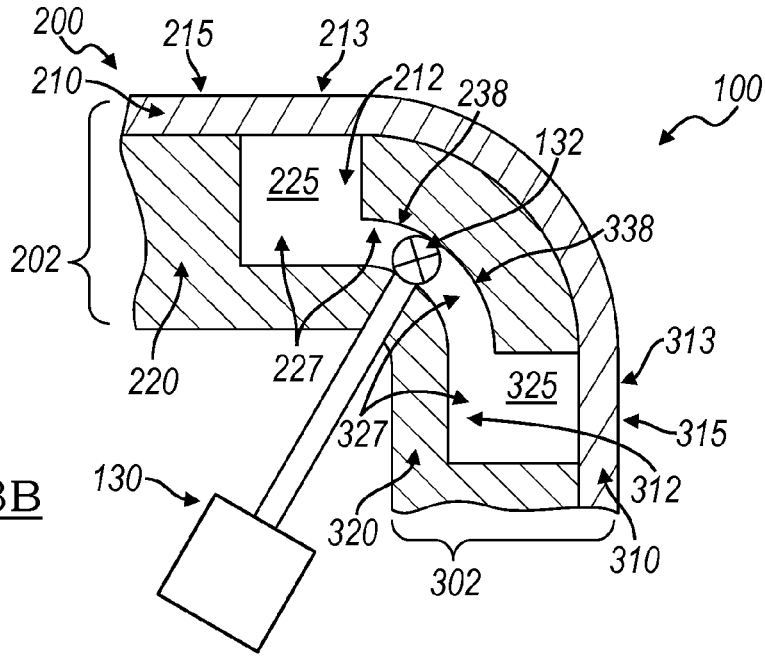

FIG. 3B

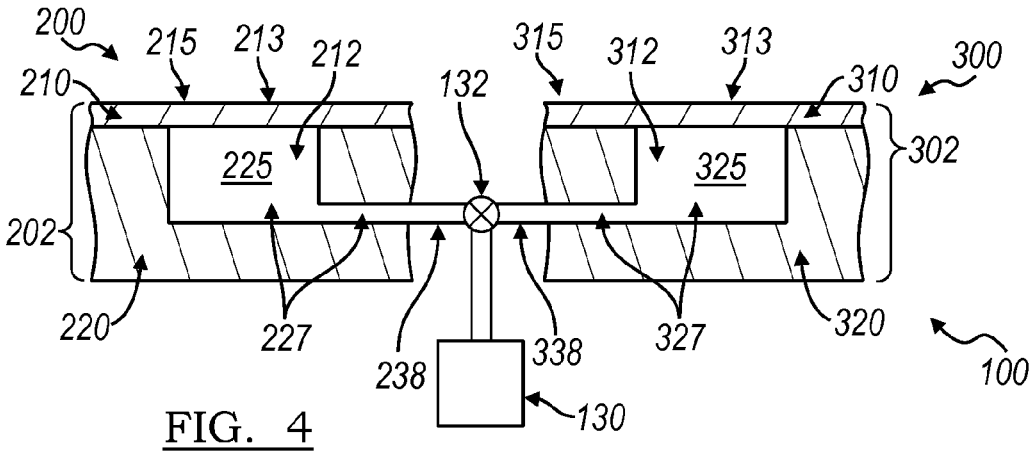

FIG. 4

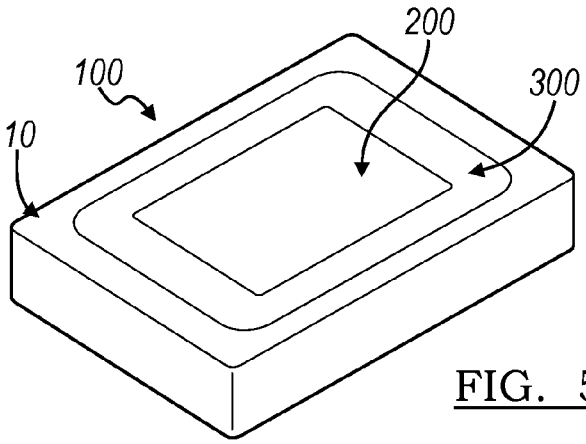

FIG. 5