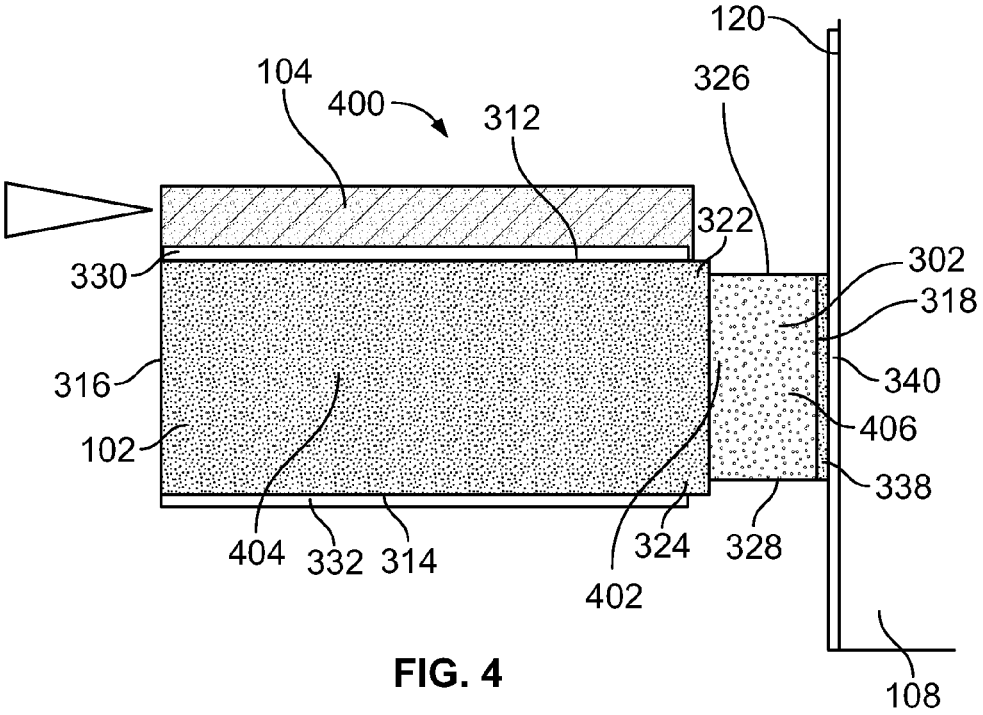
120
104
400
312
326
322
302
318
330
316
340
406
102
338
404
332
314
324
328
402
108

FIG. 4

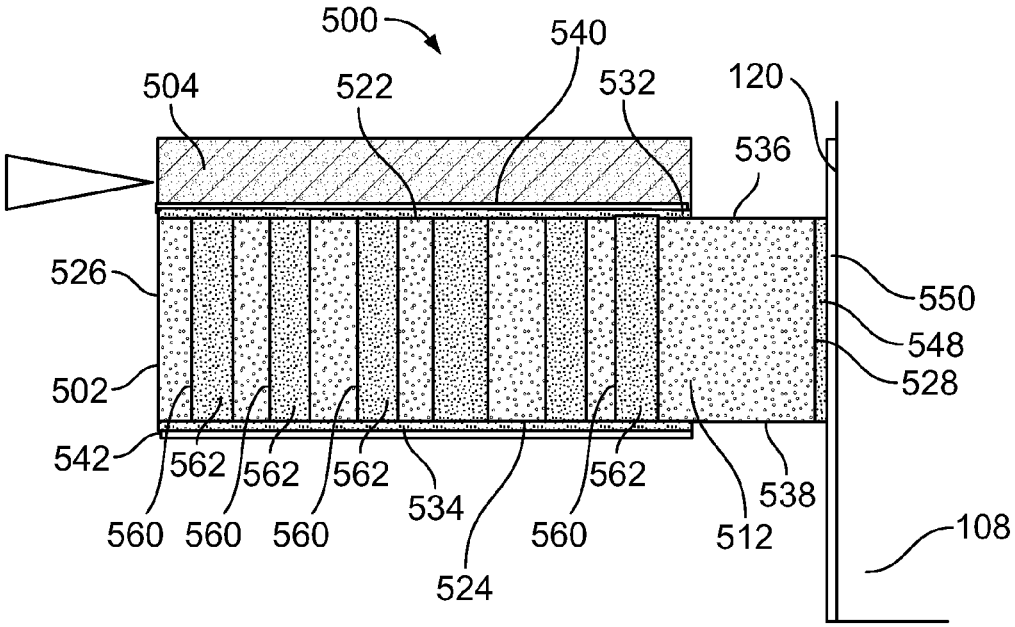
500
540
504
522
532
120
536
526
550
548
502
528
542
562
562
562
562
534
538
560
560
560
560
512
108
524

FIG. 5