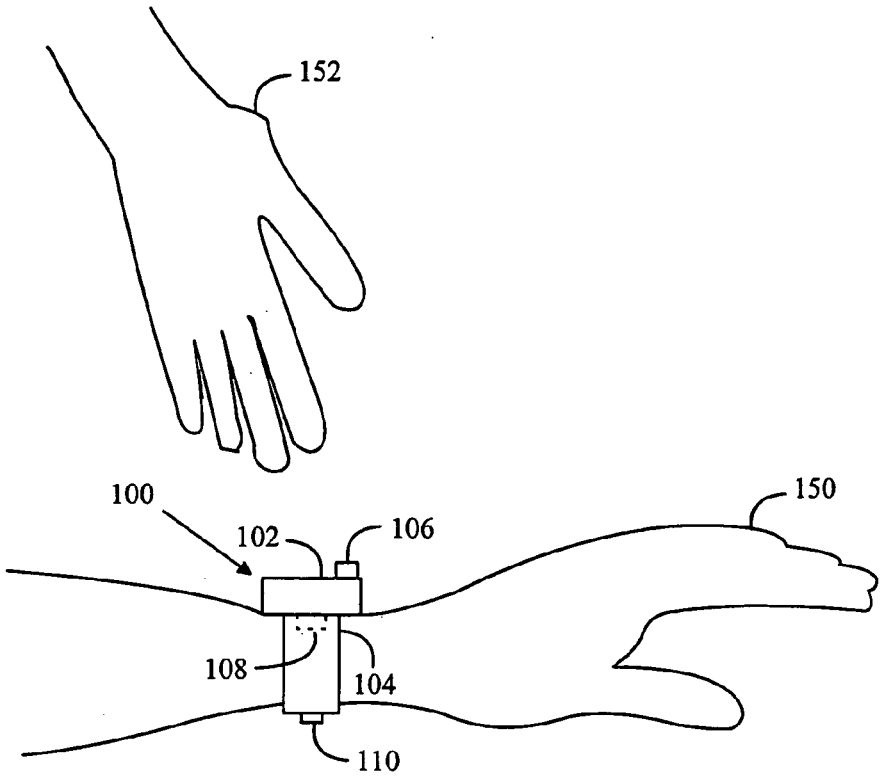
152
100
102
106
150
108
104
110

FIG.1

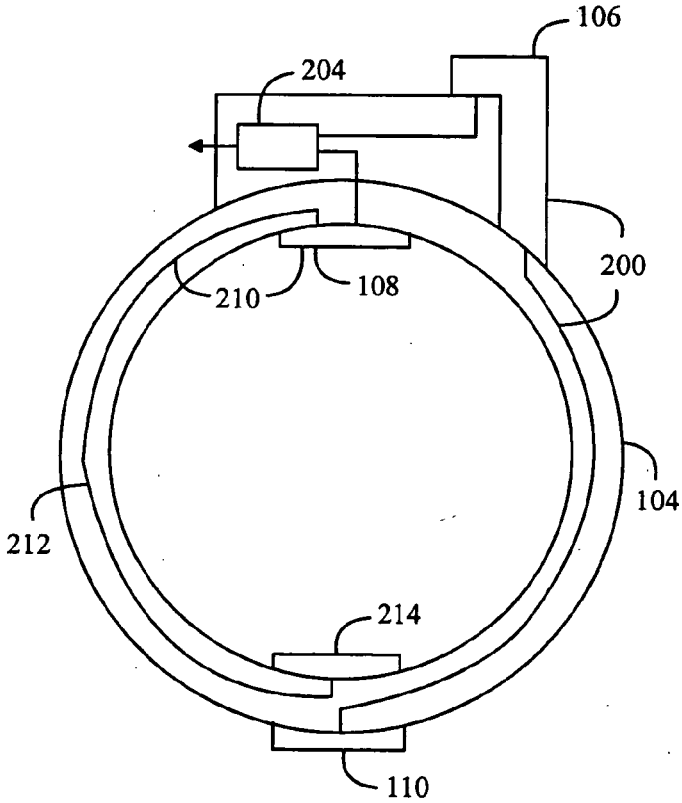
106
204
200
210
108
104
212
214
110

FIG.2A