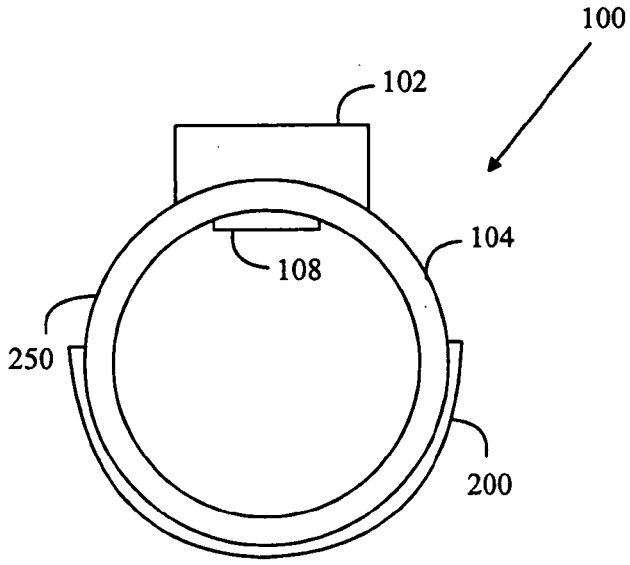

FIG. 3B

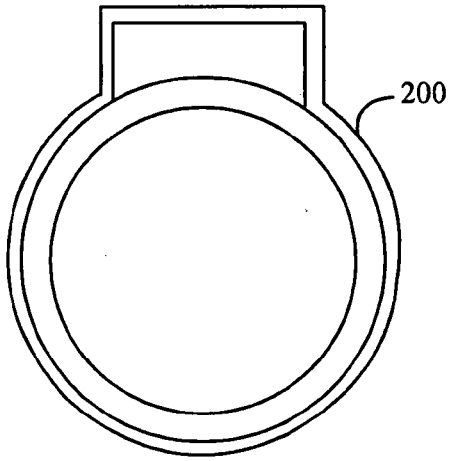

FIG. 4A

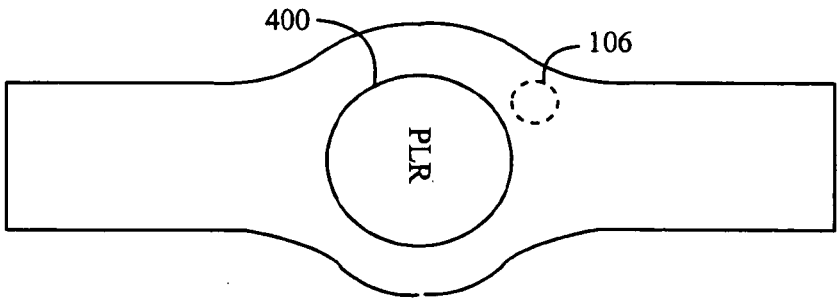

FIG. 4B