Fig. 2a

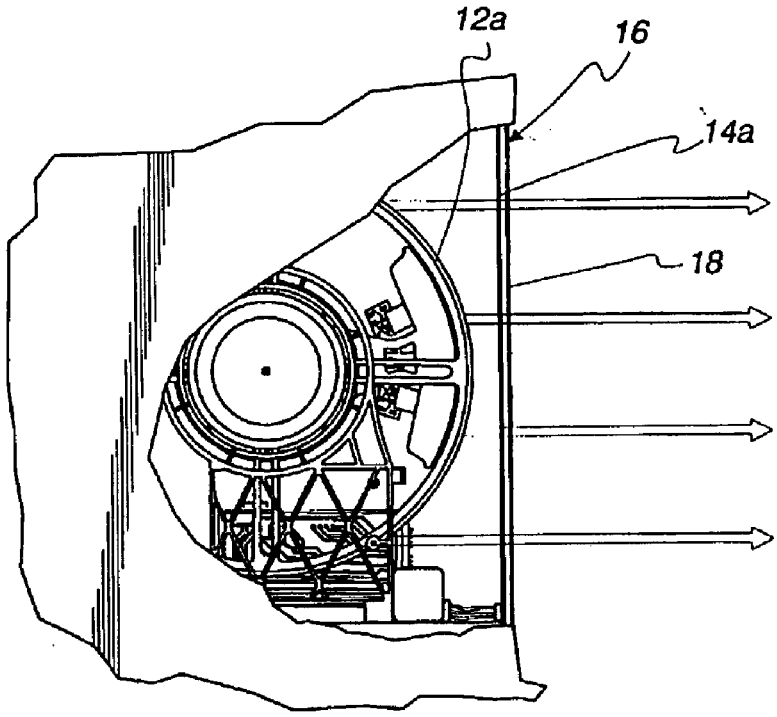
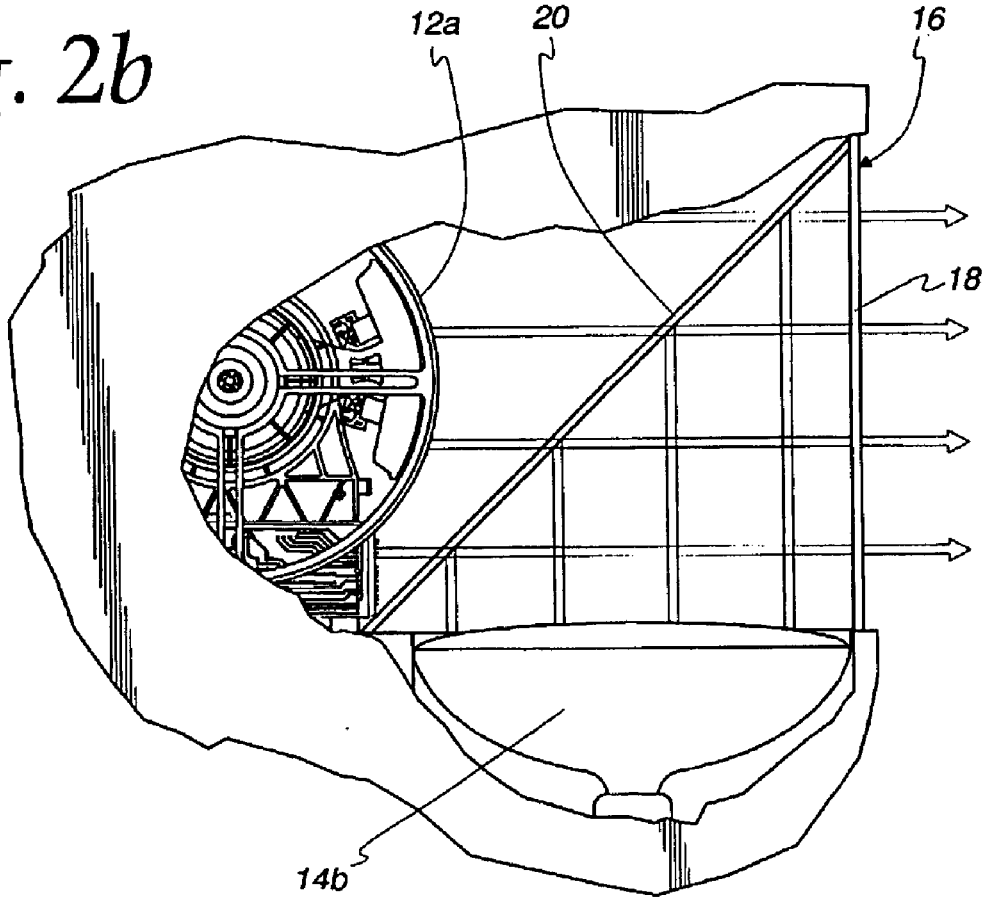
Fig. 2b