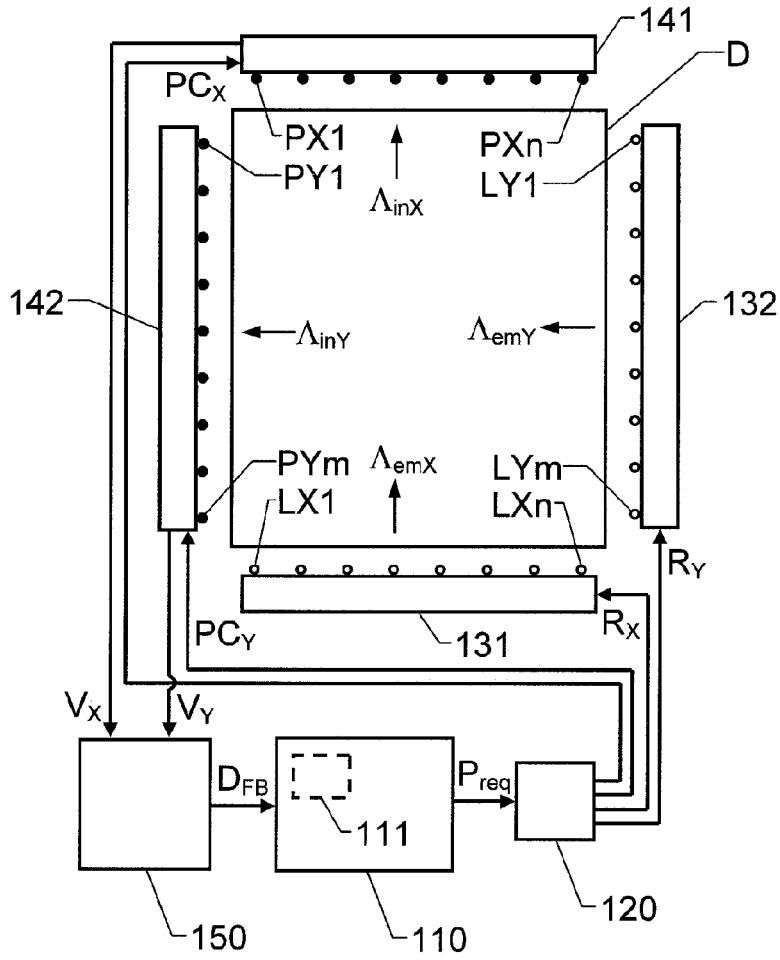
141
D
PCX
PX1
PXn
PY1
LY1
ΛinX
142
132
ΛinY
ΛemY
PYm
ΛemX
LYm
LX1
LXn
RY
RX
PCY
131
VX
VY
DFB
Preq
111
150
110
120

Fig. 1

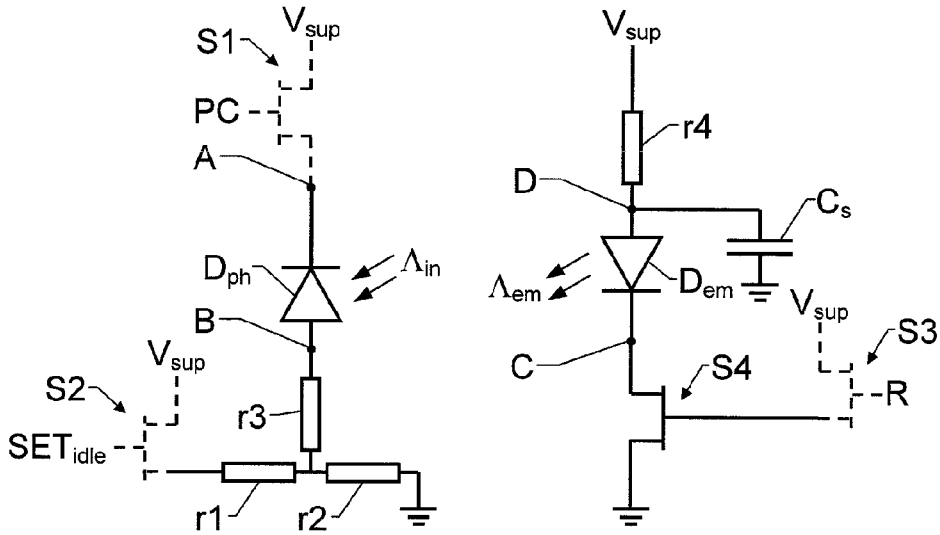
S1
Vsup
PC
A
Dph
Λin
B
Vsup
S2
r3
SETidle
r1
r2
Vsup
r4
D
Cs
Λem
Dem
Vsup
S3
C
S4
R

Fig. 2