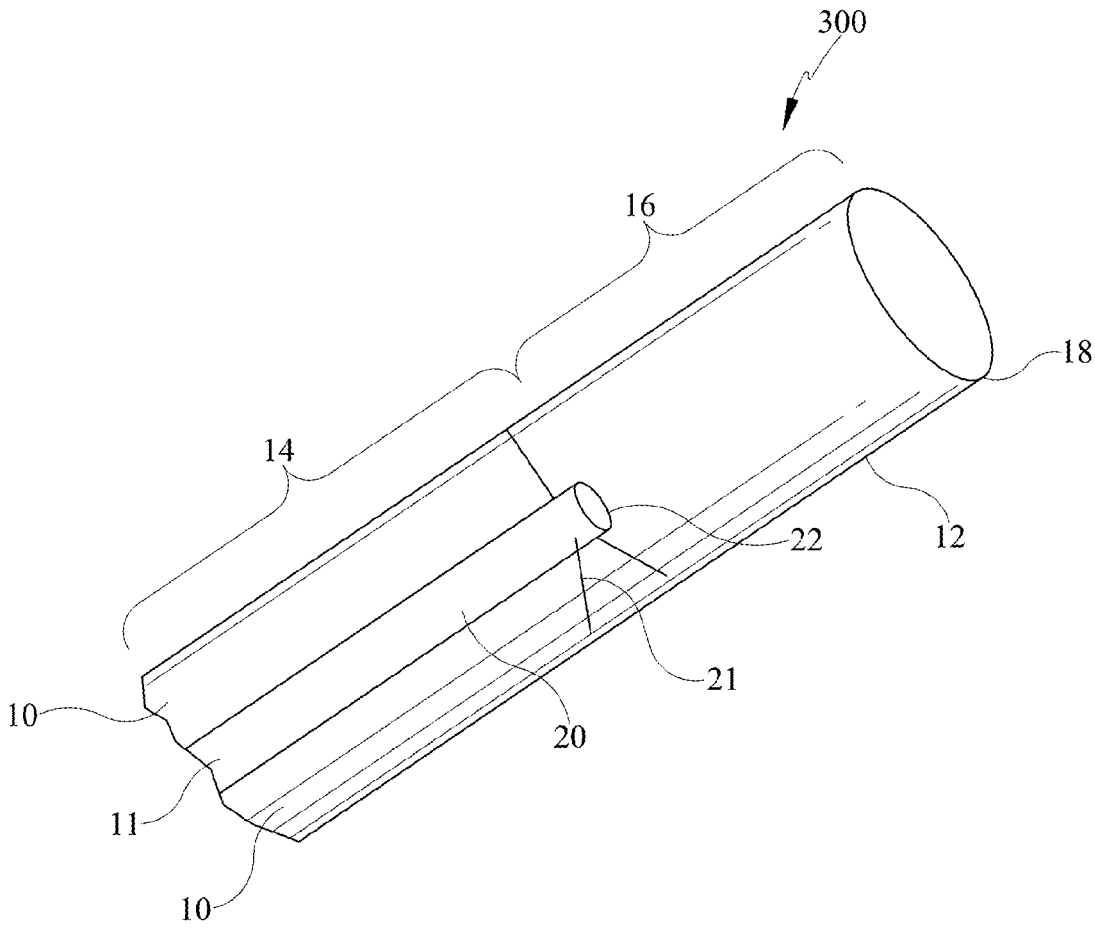

FIG. 3B