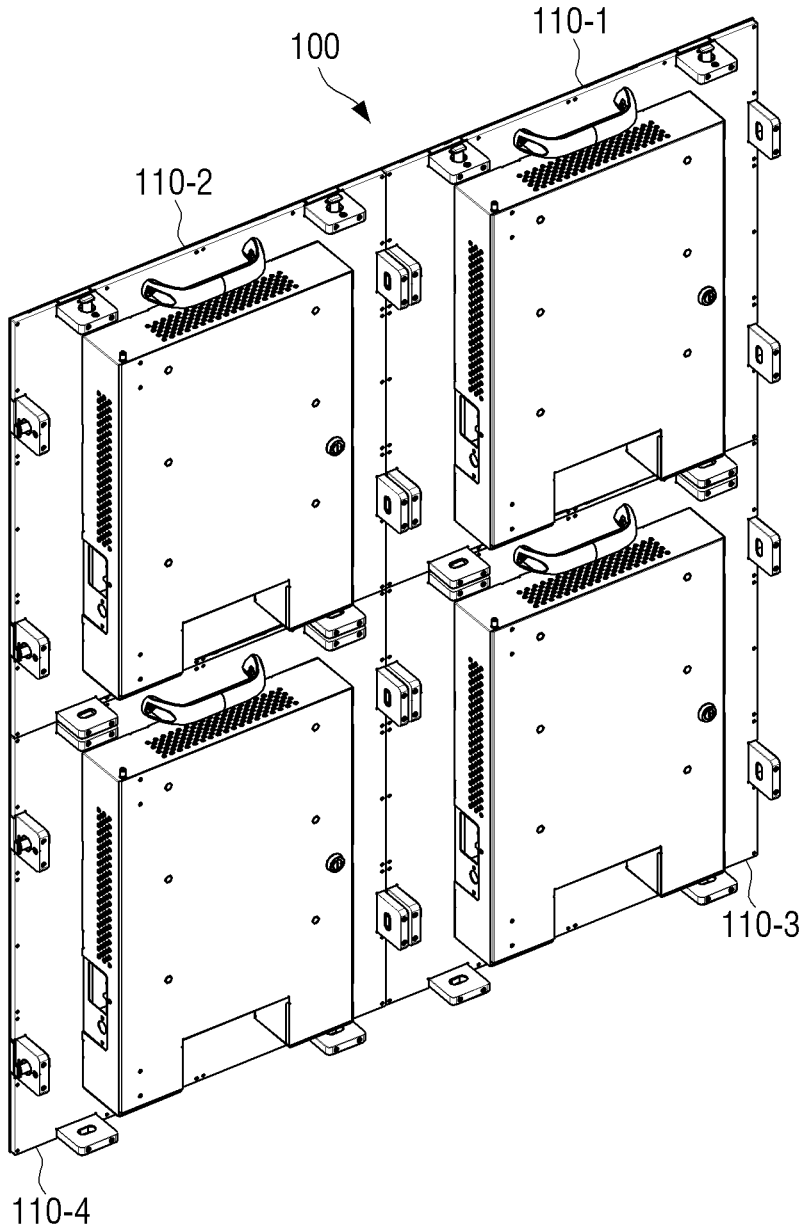FIG. 6B