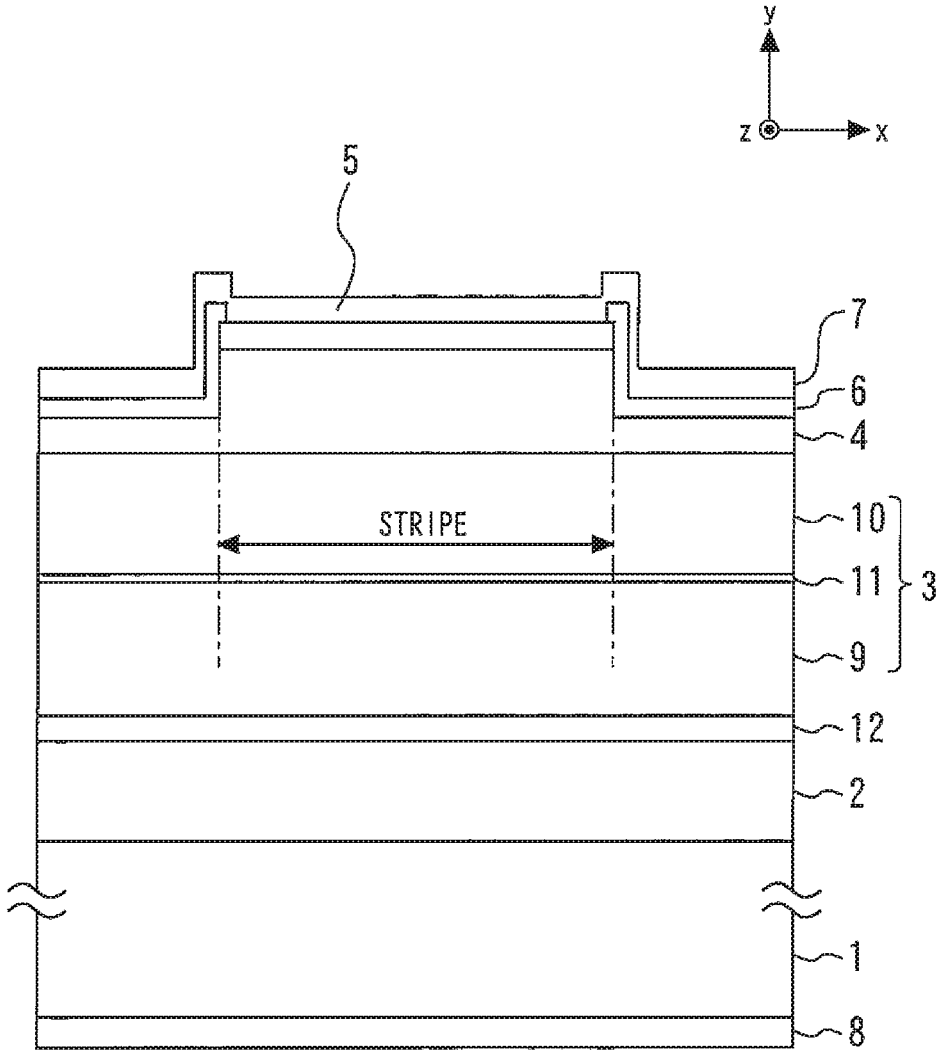FIG. 26