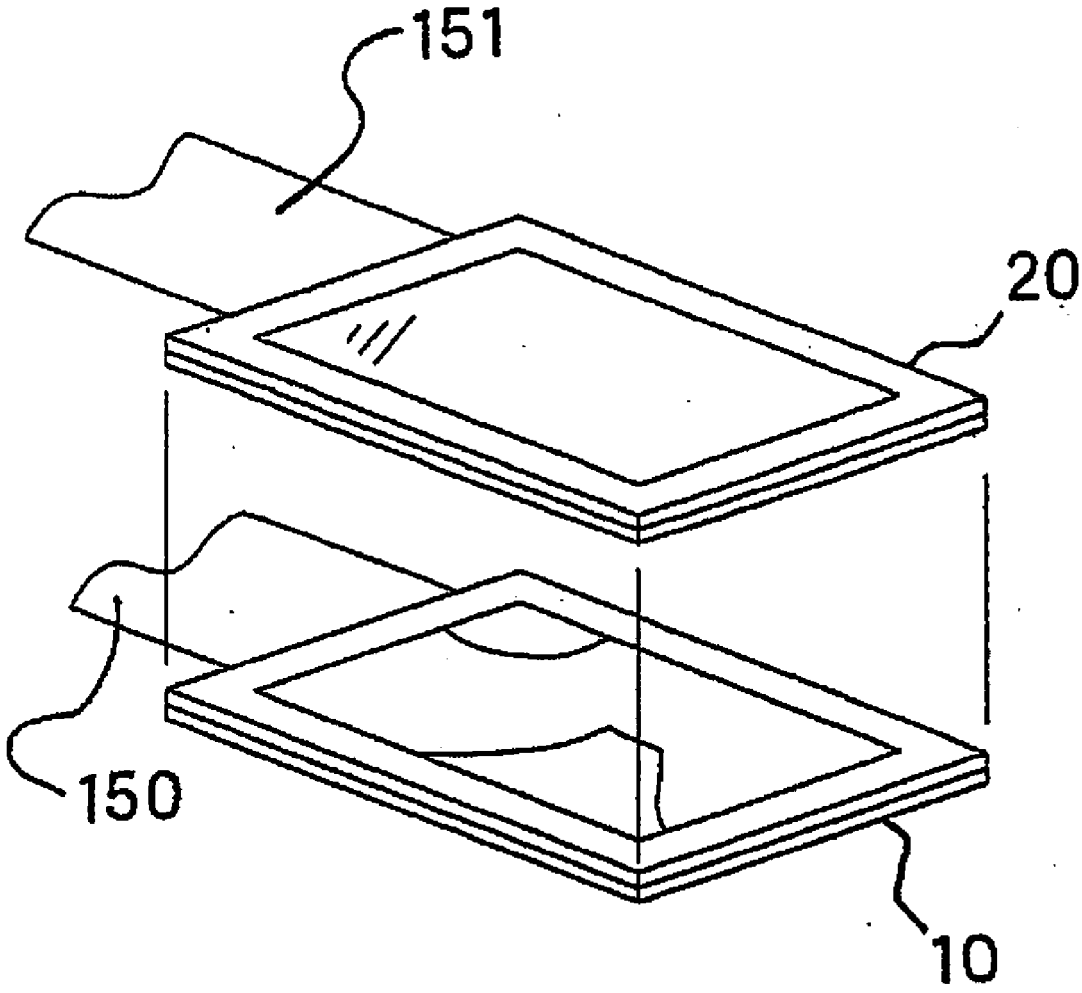FIG.5