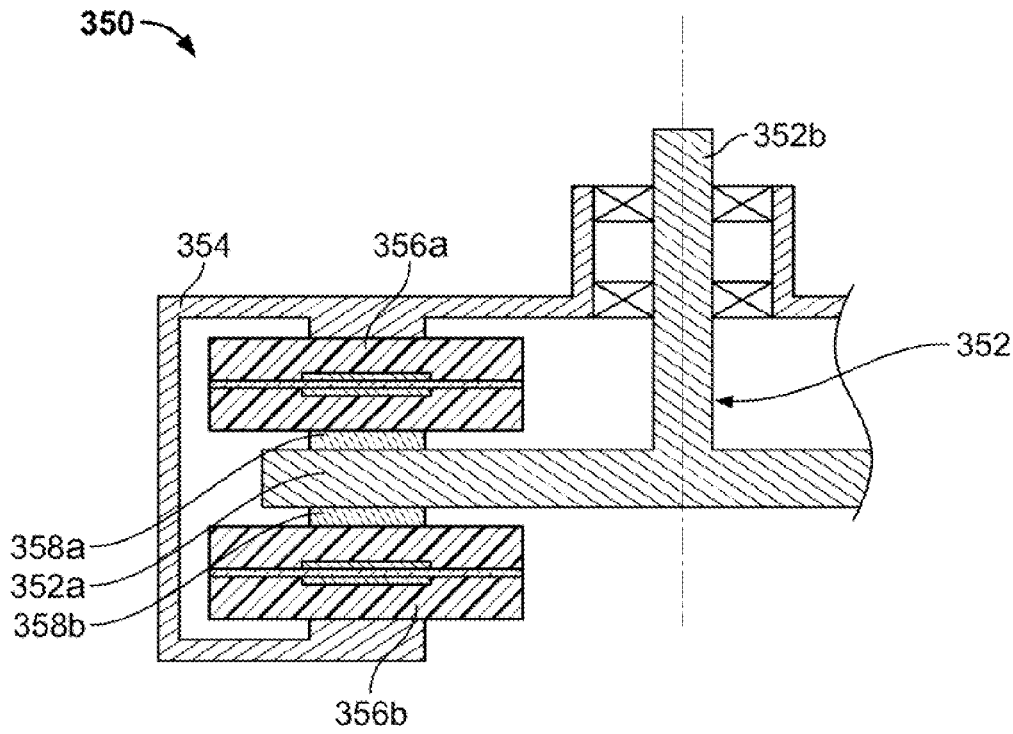

FIG. 17A

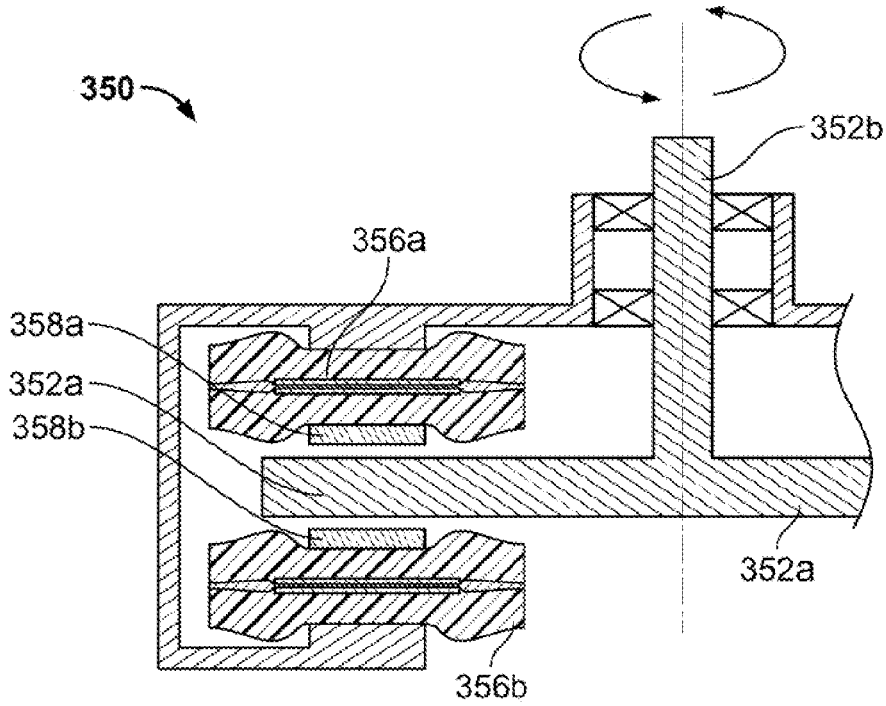

FIG. 17B