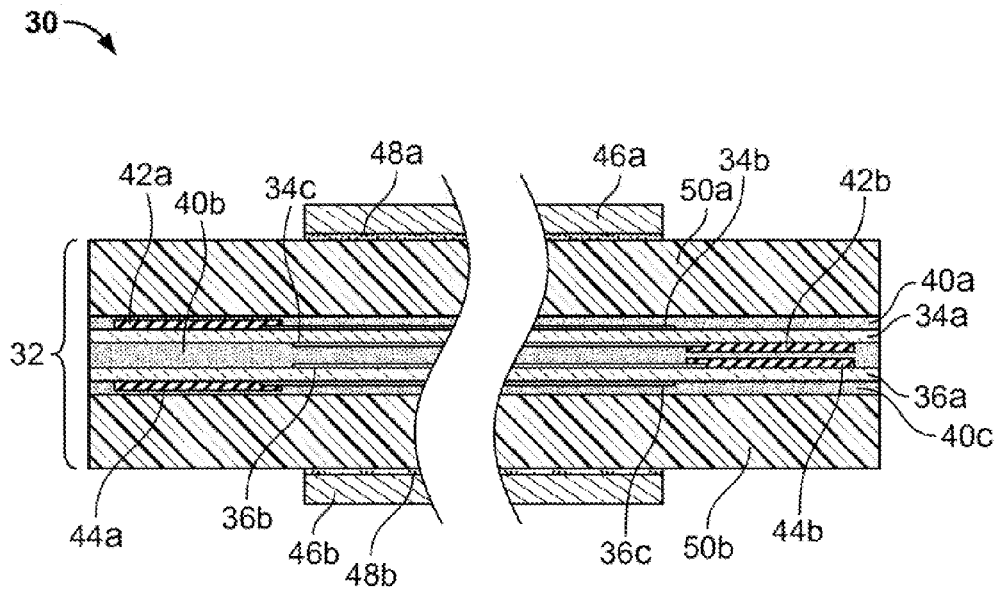
30
42a
40b
34c
48a
46a
34b
50a
42b
40a
34a
32
36a
40c
44a
36b
46b
48b
36c
50b
44b

FIG. 2A

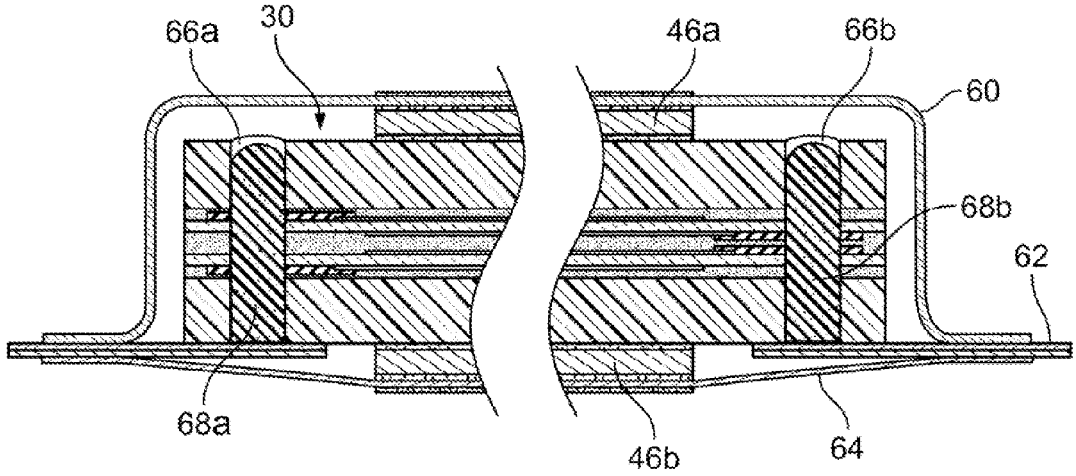
66a
30
46a
66b
60
68b
62
68a
46b
64

FIG. 2B