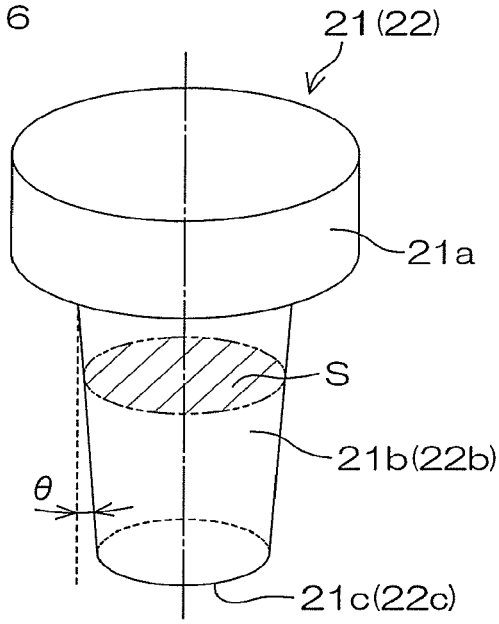FIG. 6