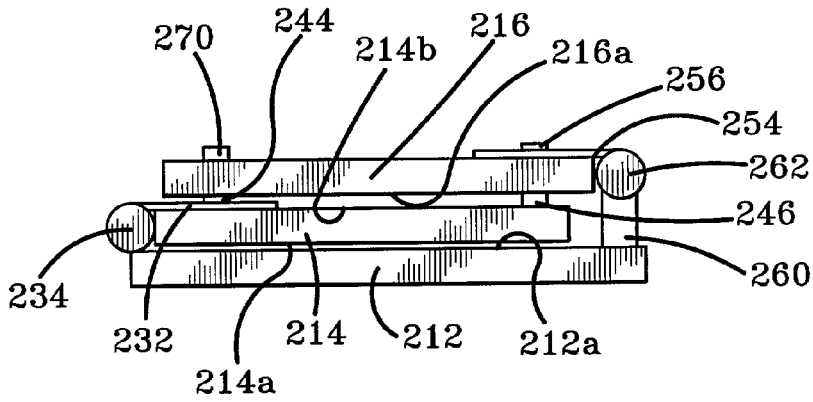
270
244
214b
216
216a
256
254
262
246
260
234
232
214
212
212a
214a

FIG-9

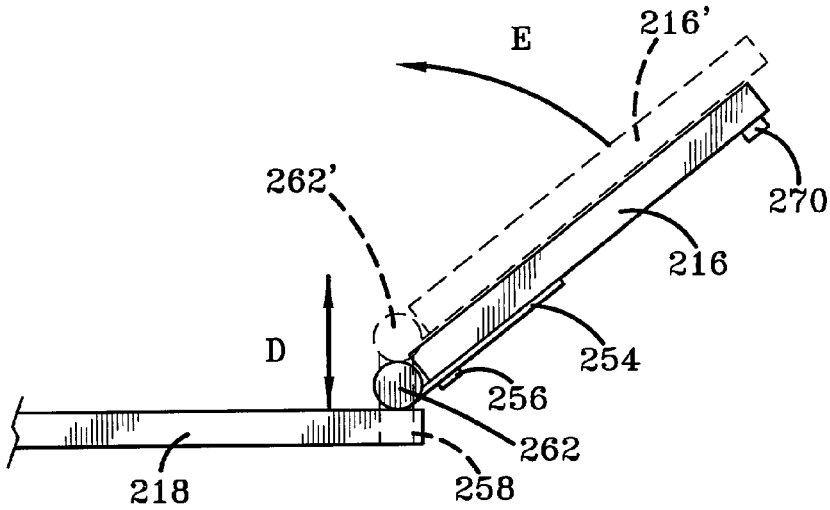
E
216'
262'
270
216
D
254
256
262
218
258

FIG-10