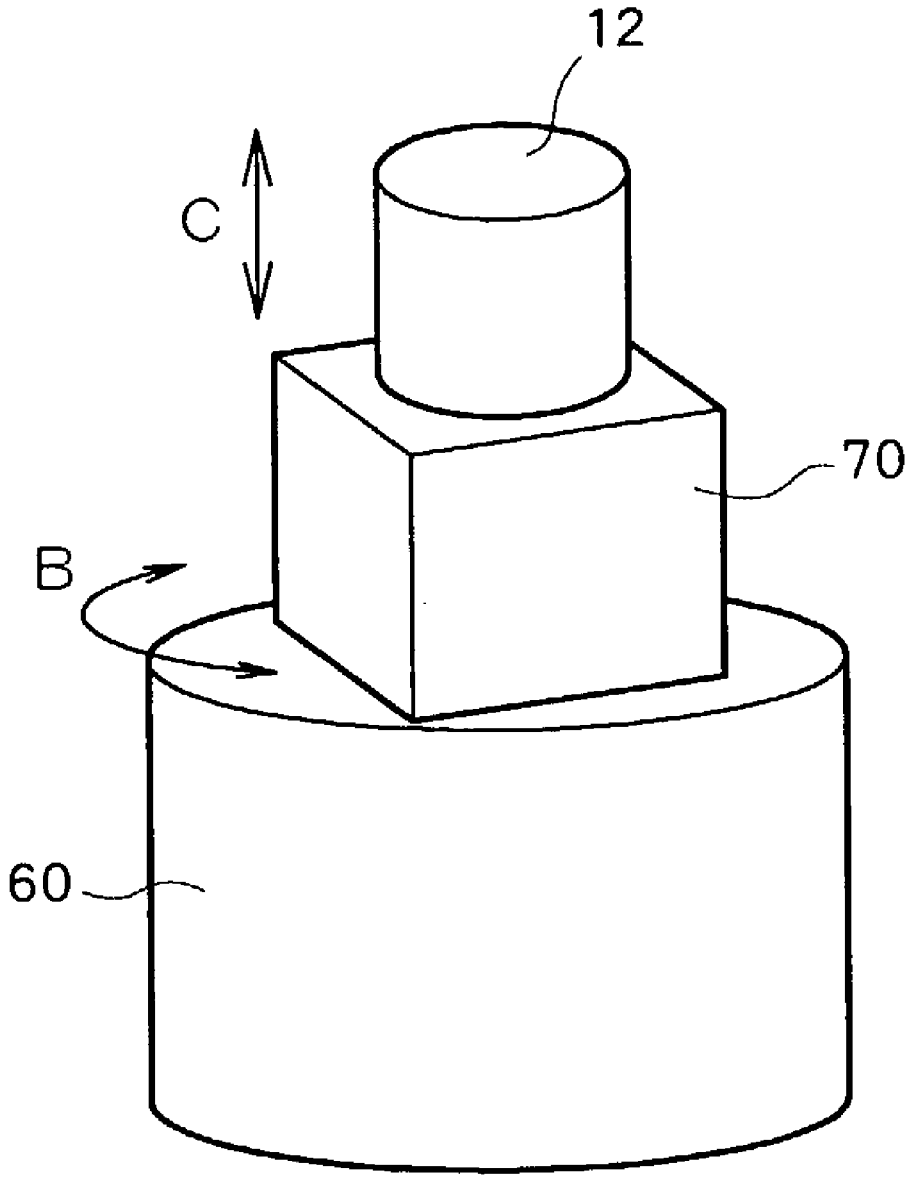


Fig. 10