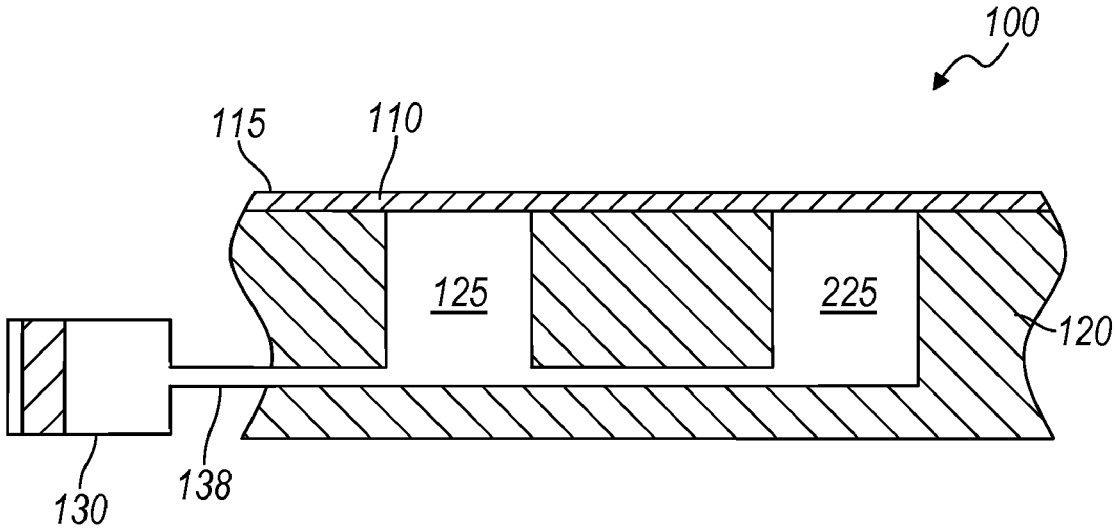

FIG. 18A

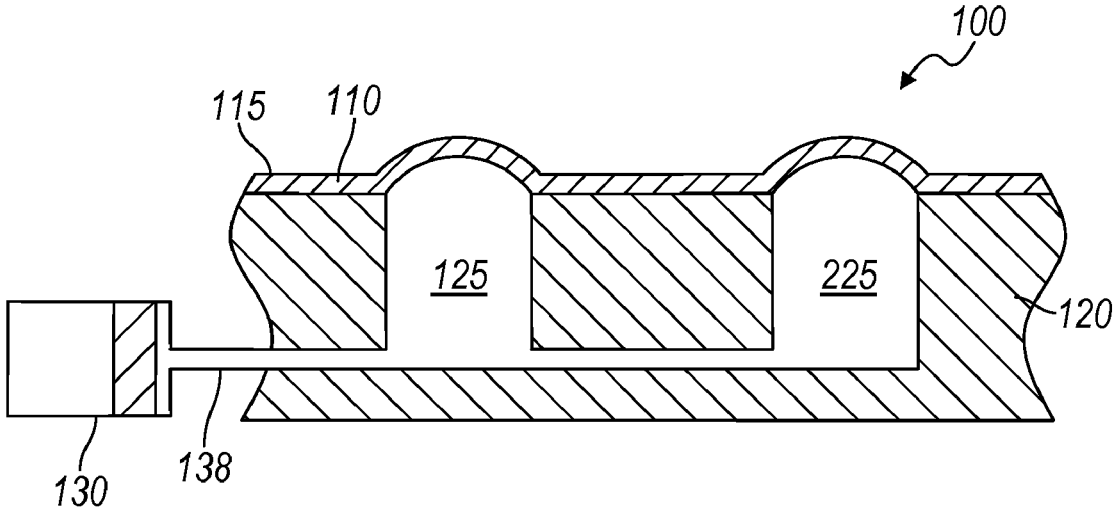

FIG. 18B