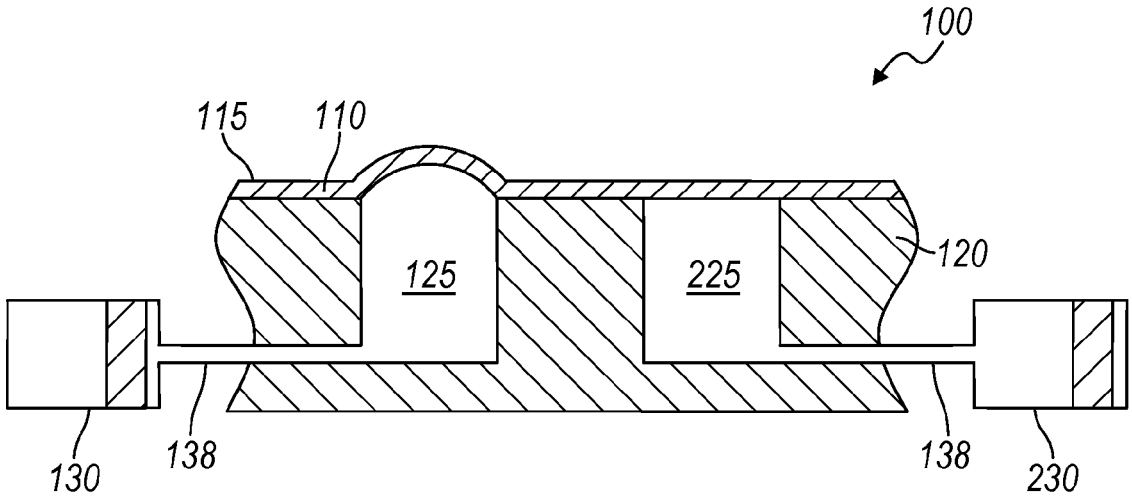

FIG. 19A

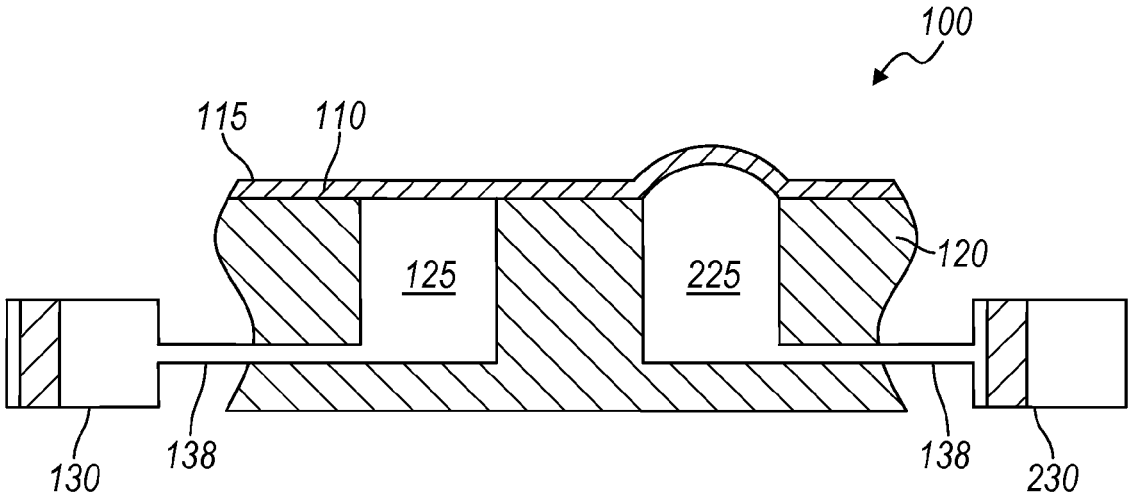

FIG. 19B