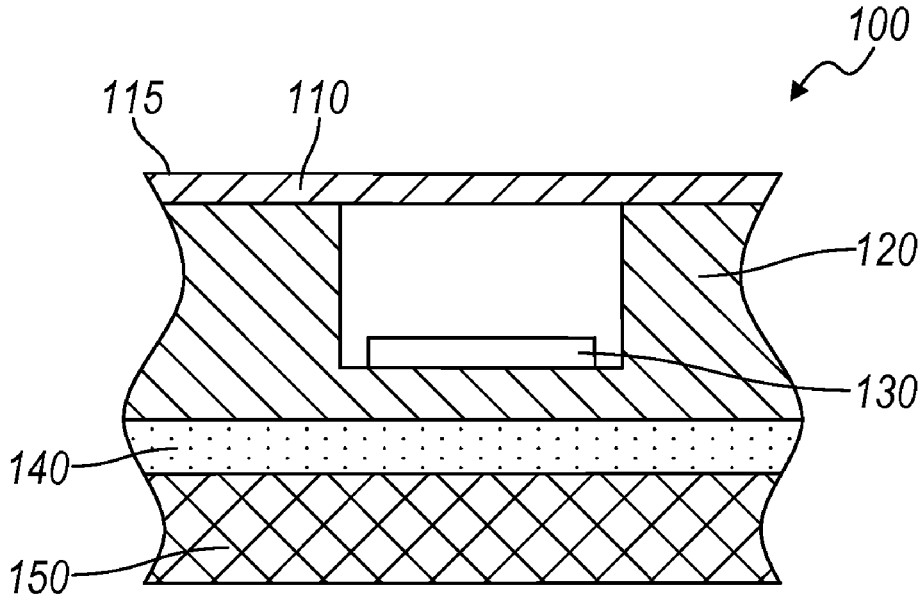

FIG. 7A

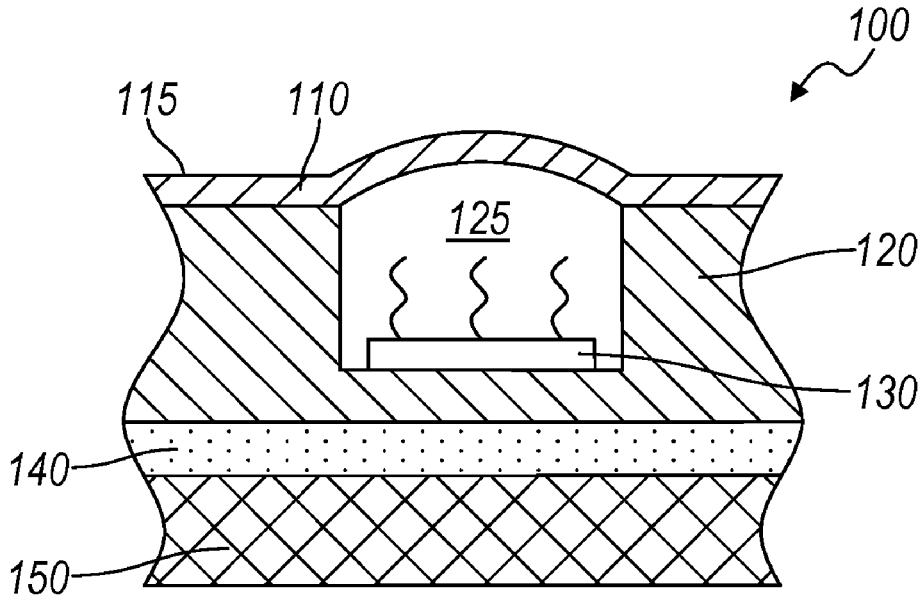

FIG. 7B