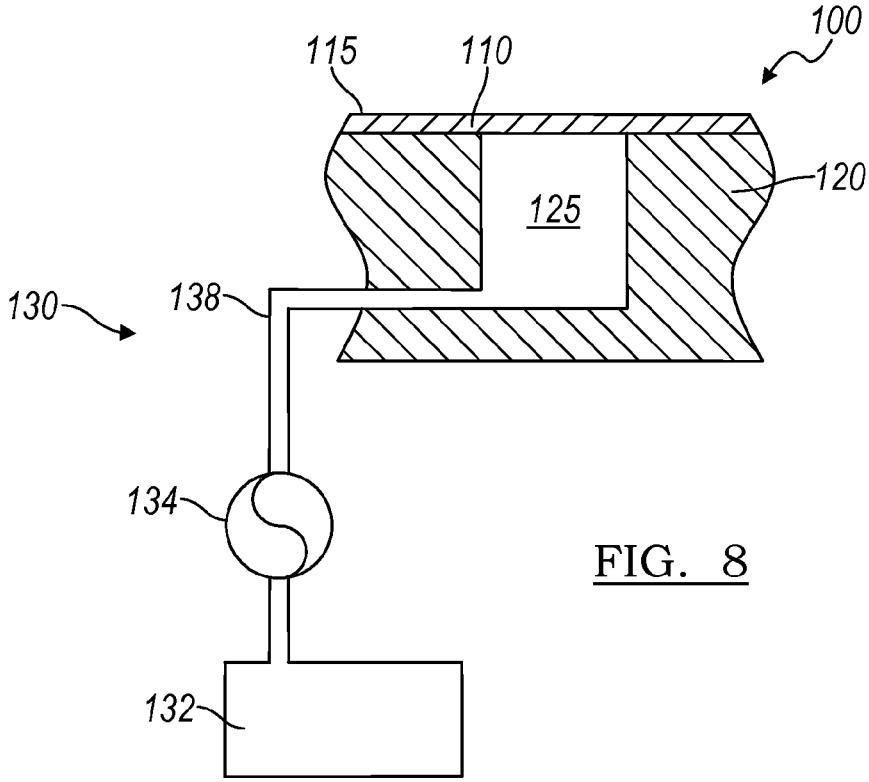
100
115
110
120
125
130
138
134
132

FIG. 8

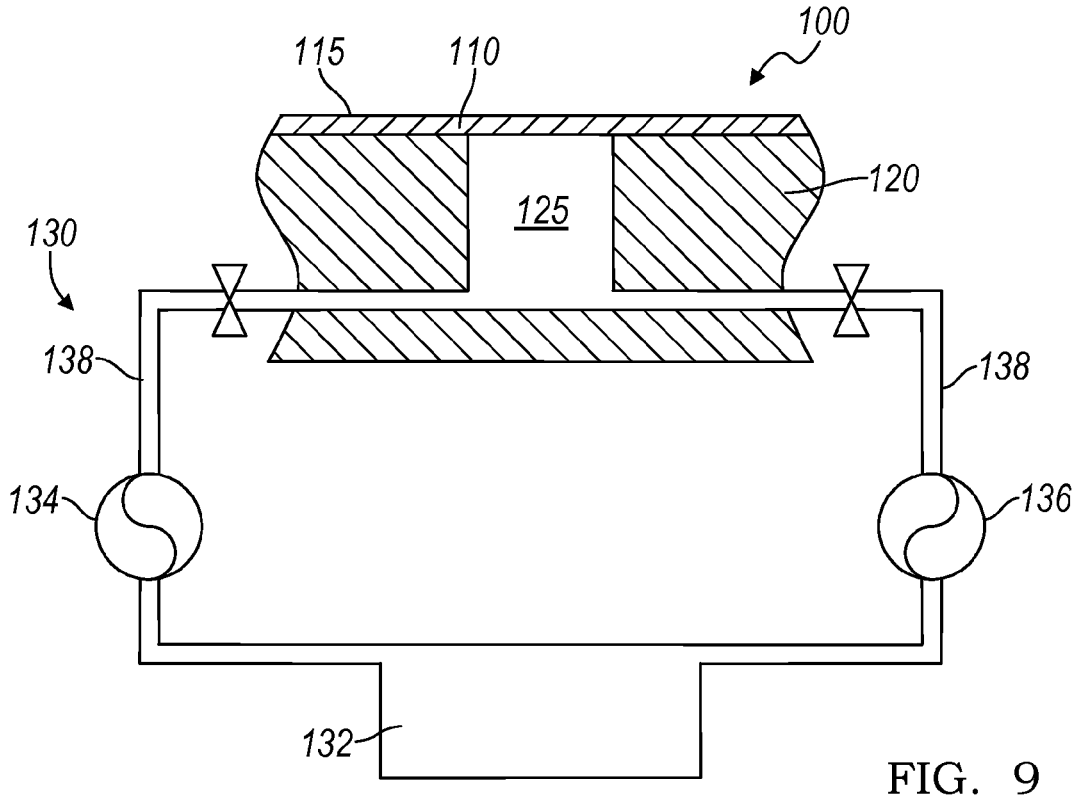
100
115
110
120
125
130
138
138
134
136
132

FIG. 9