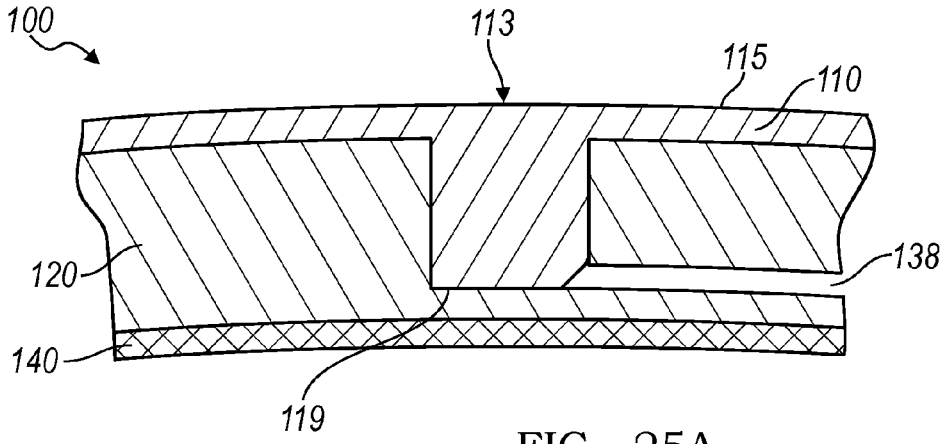

FIG. 25A

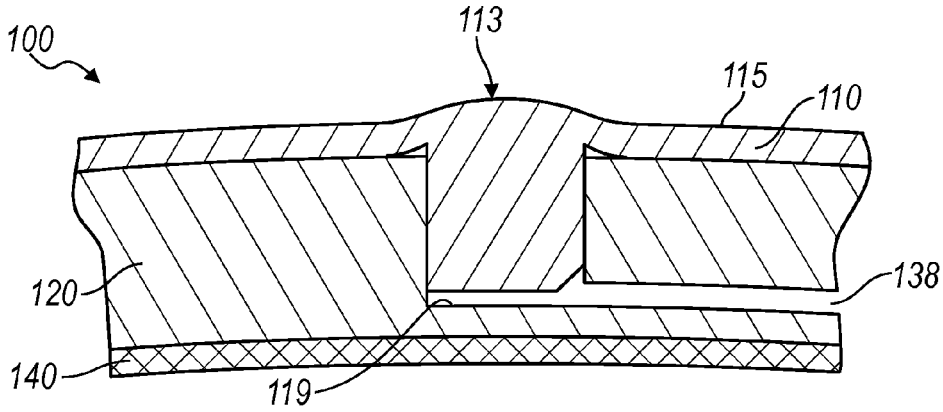

FIG. 25B