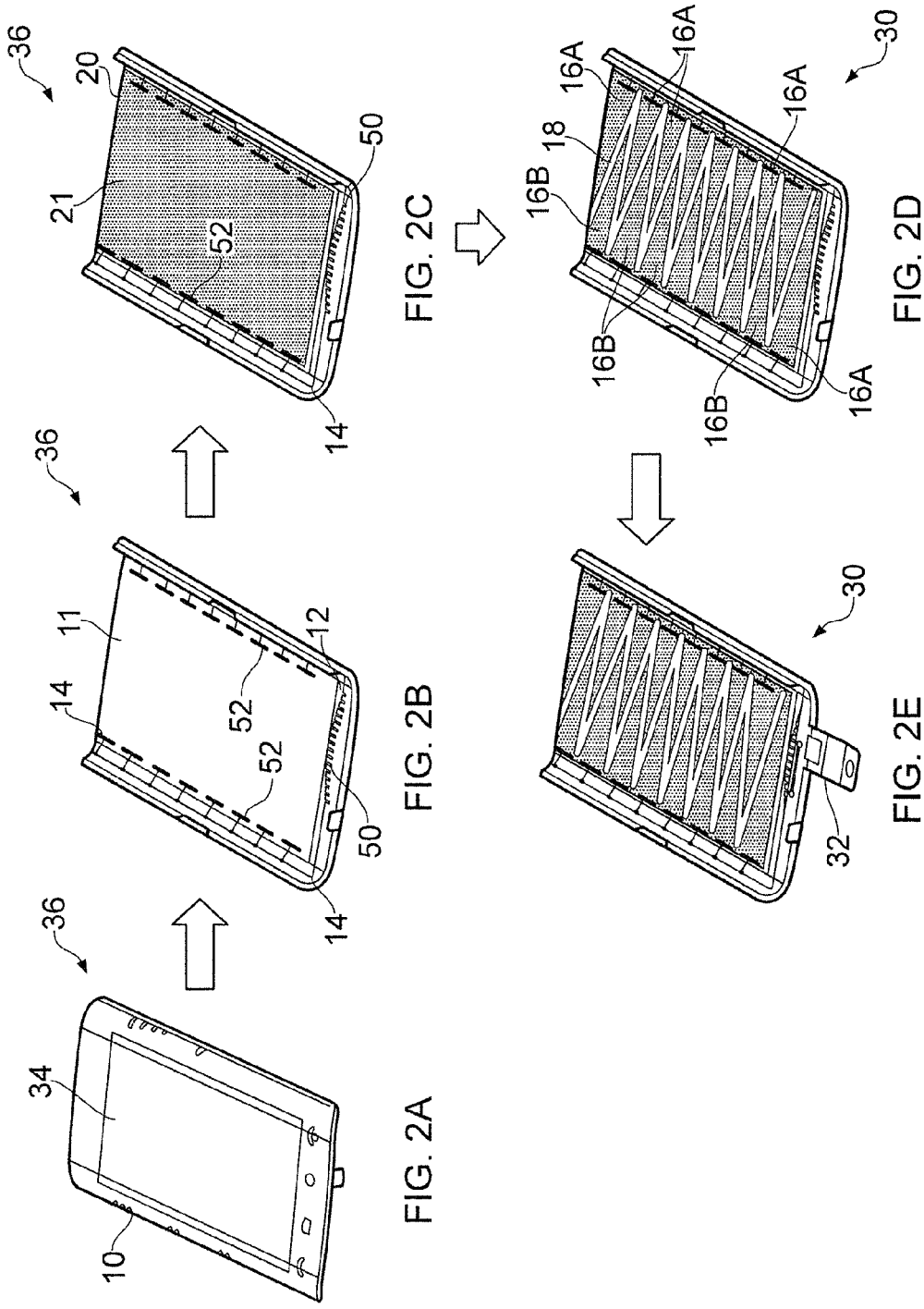

FIG. 2A

FIG. 2B

FIG. 2C

FIG. 2D

FIG. 2E