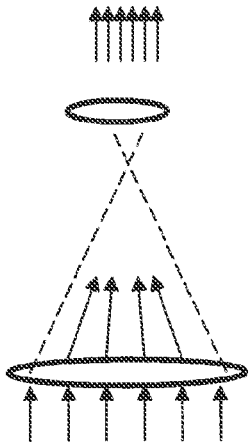

Fig. 6b

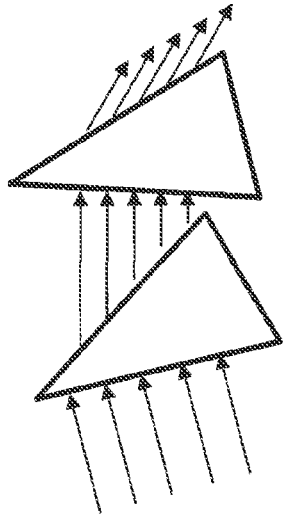

Fig. 6c

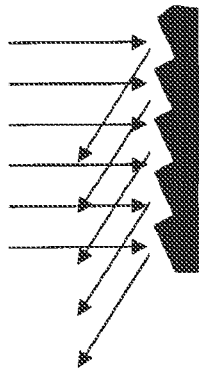

Fig. 6d

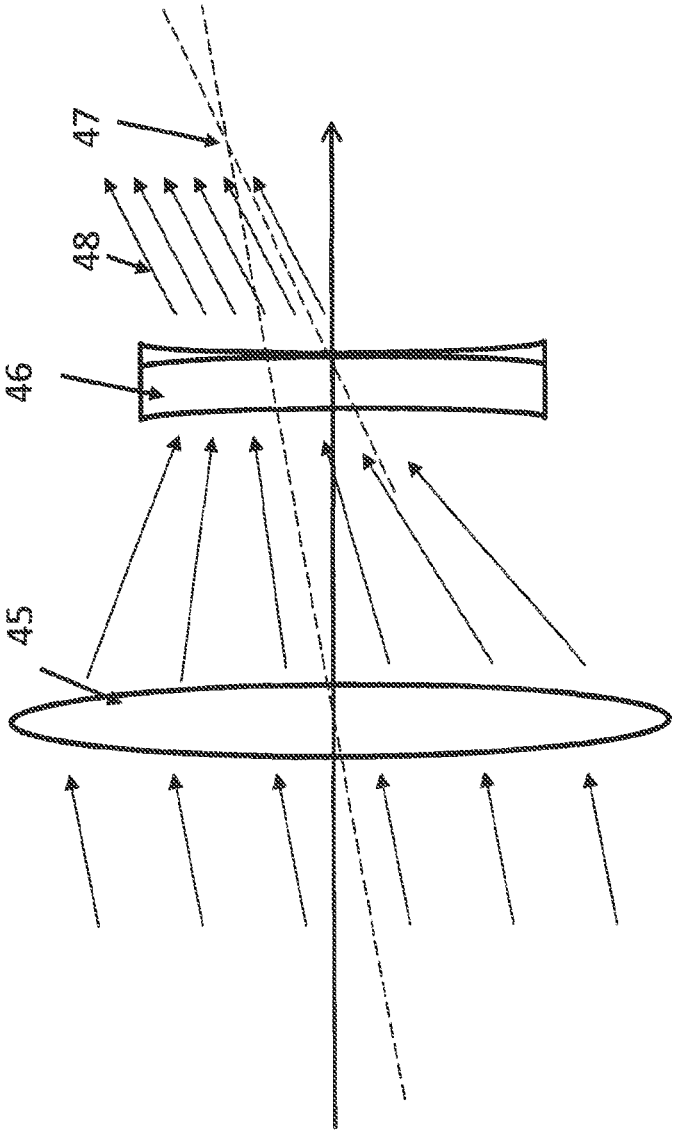

Fig. 6a