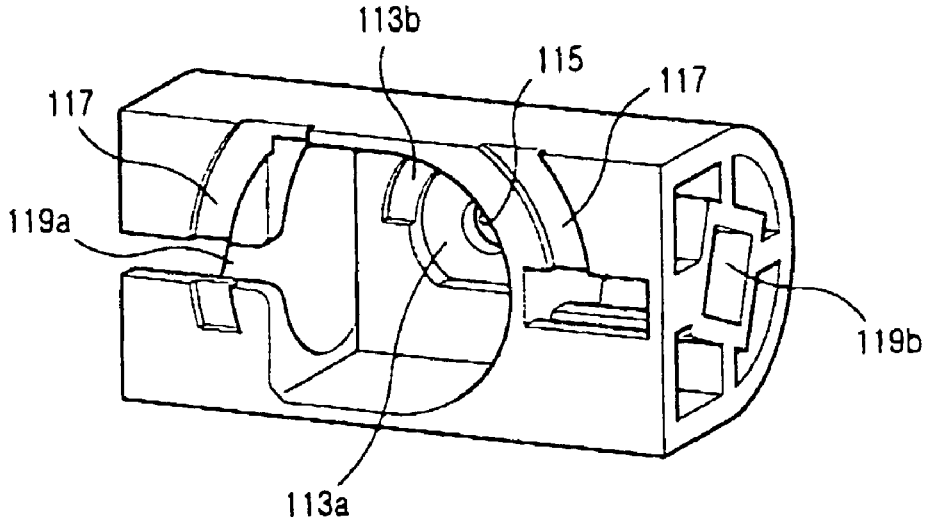
113b
115
117
117
119a
119b
113a

FIG.3

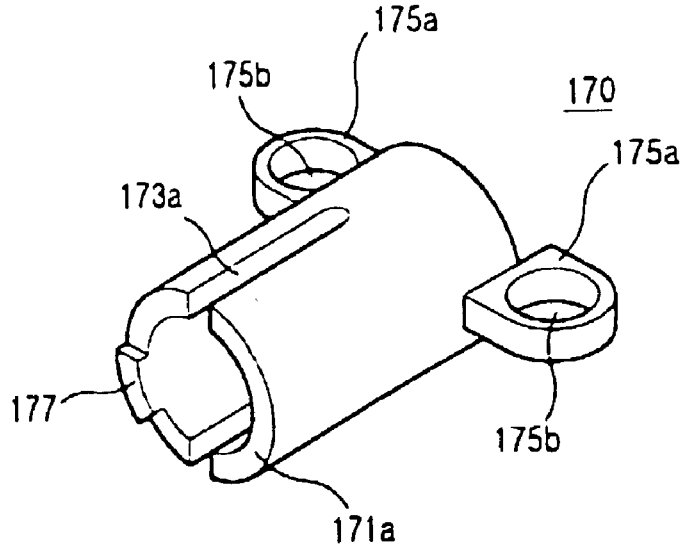
175a
175b
170
175a
173a
177
175b
171a

FIG.4