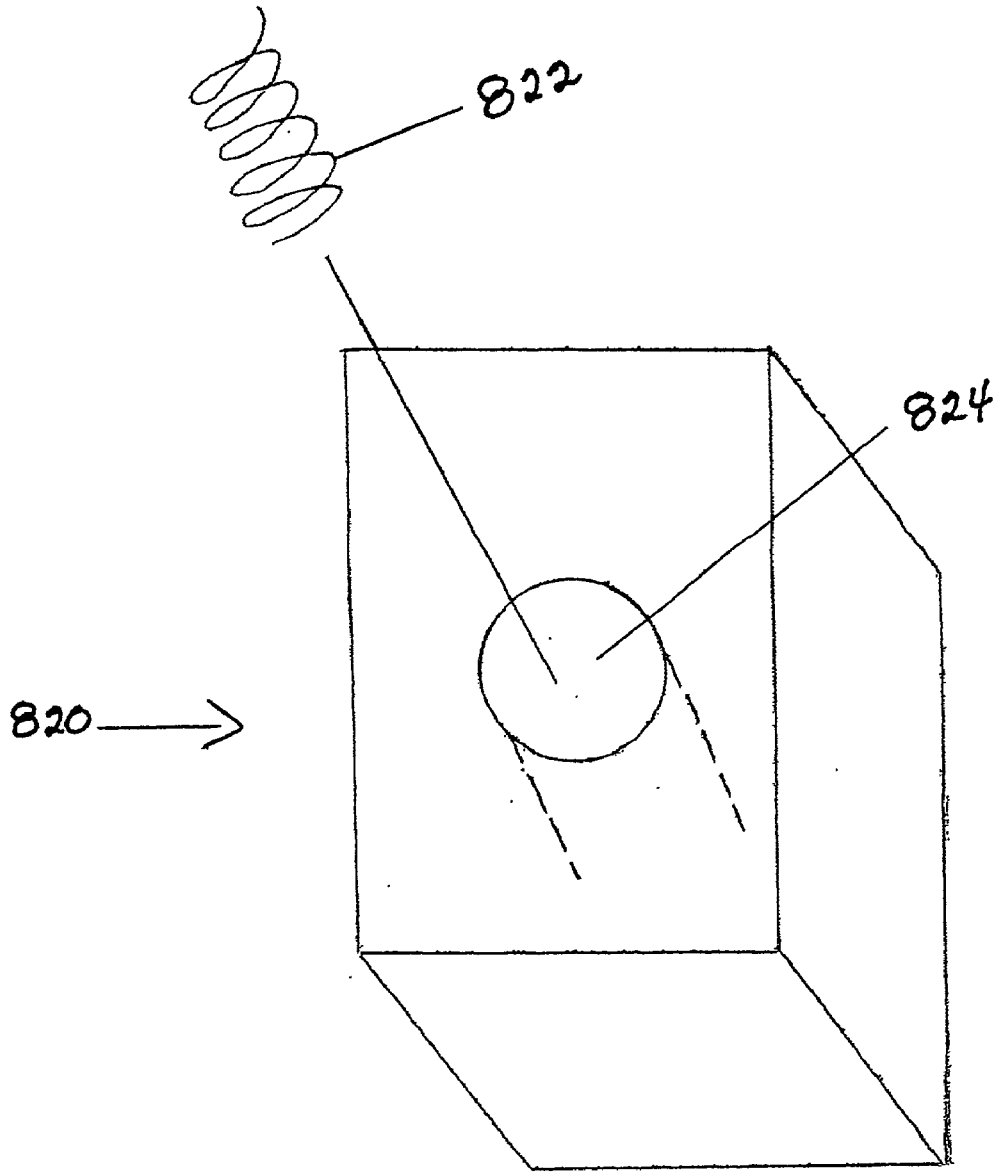

Fig. 8b