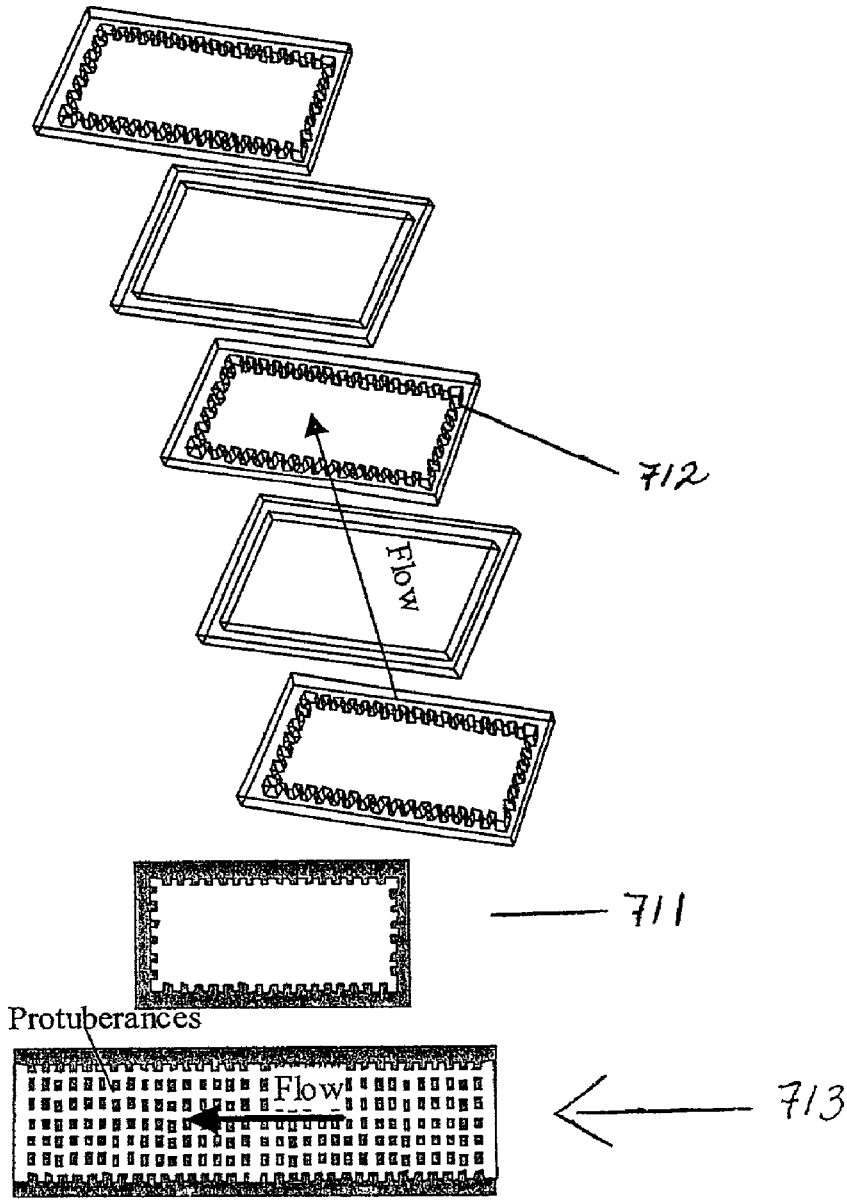

Fig. 9a