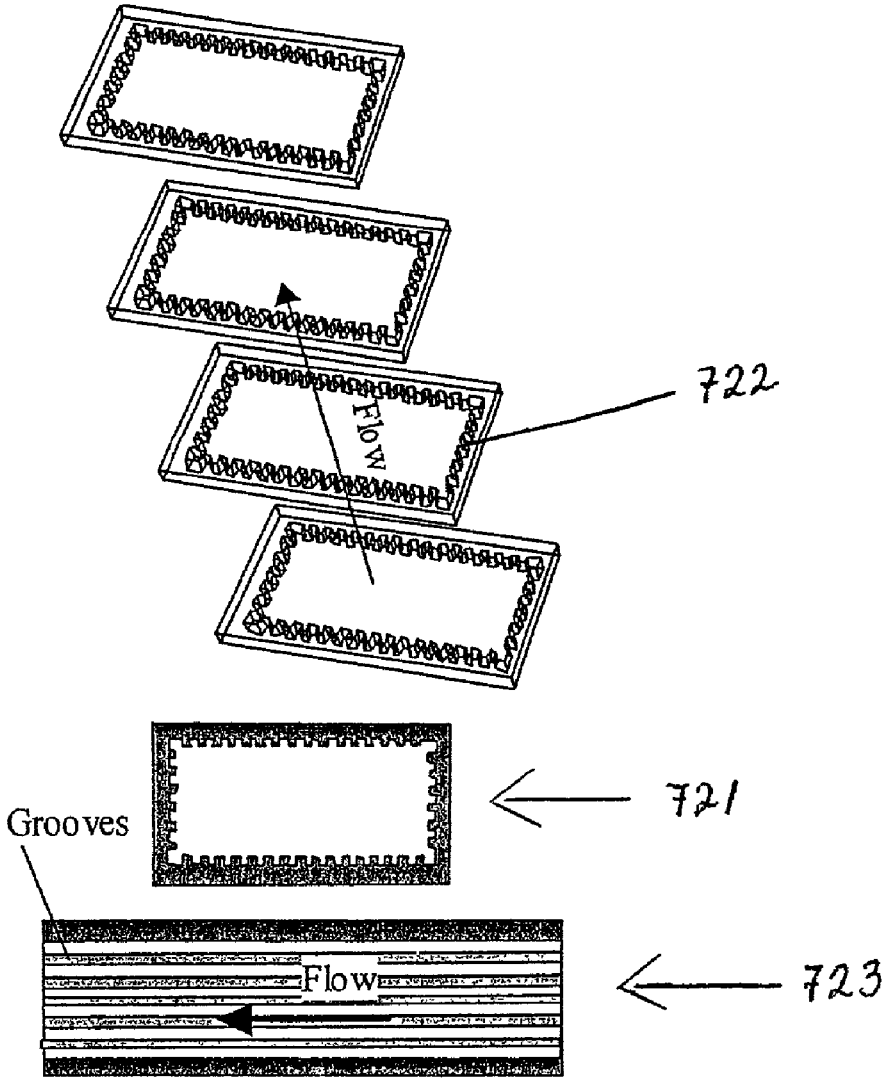

Fig. 9b