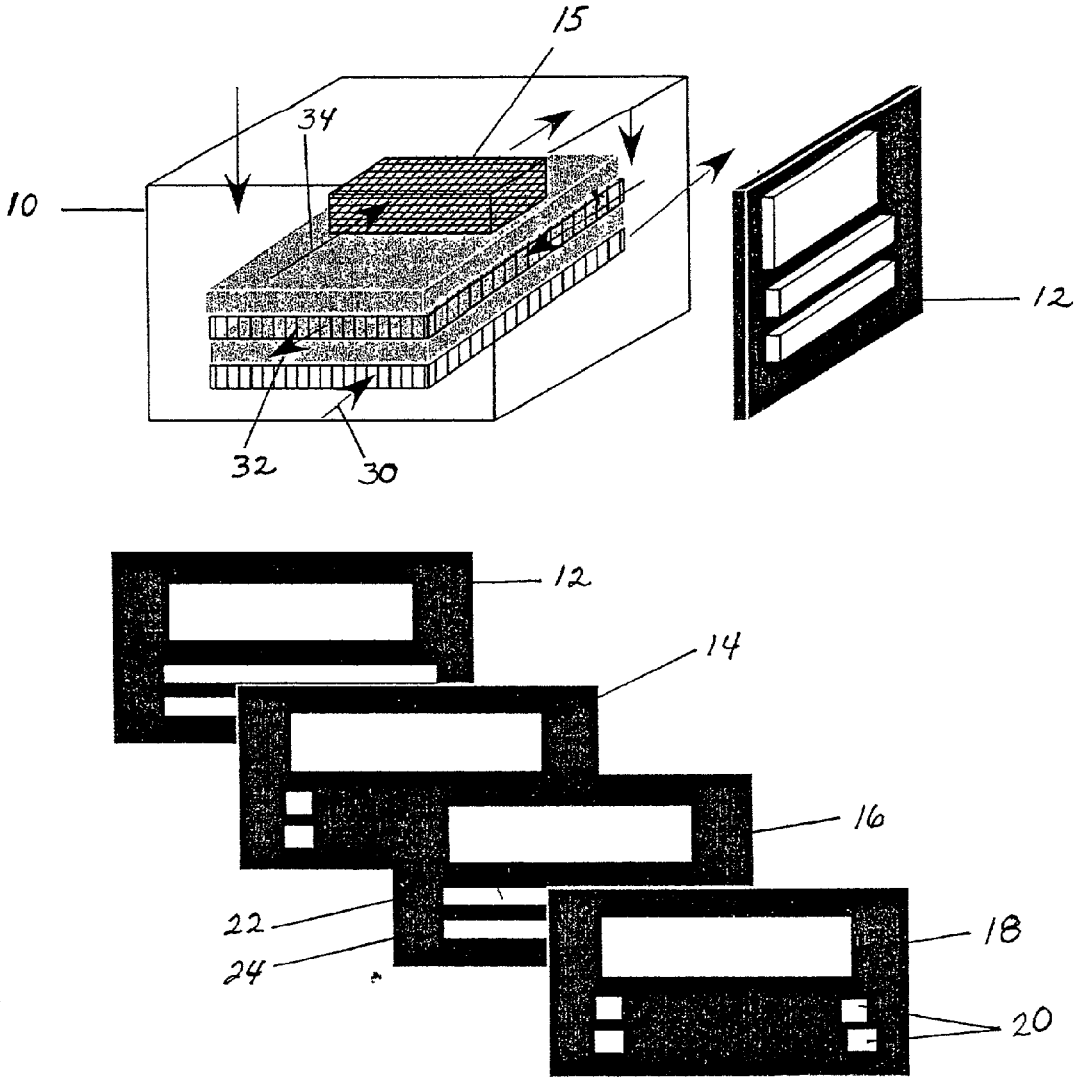

Fig. 1a