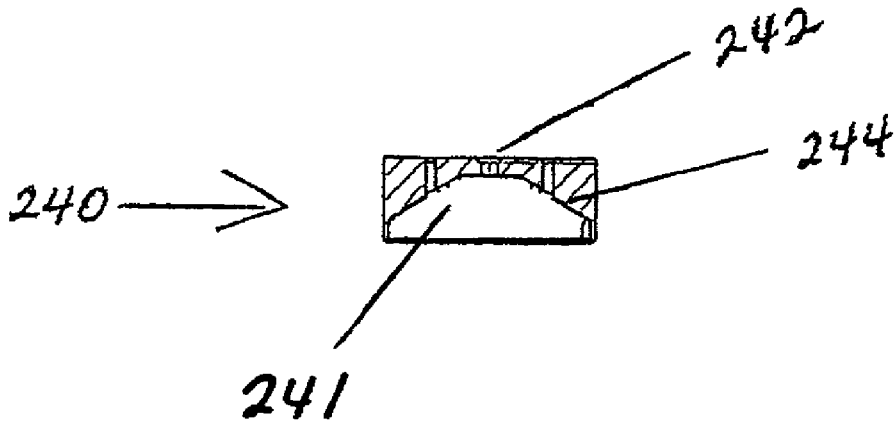


Fig. 10 d