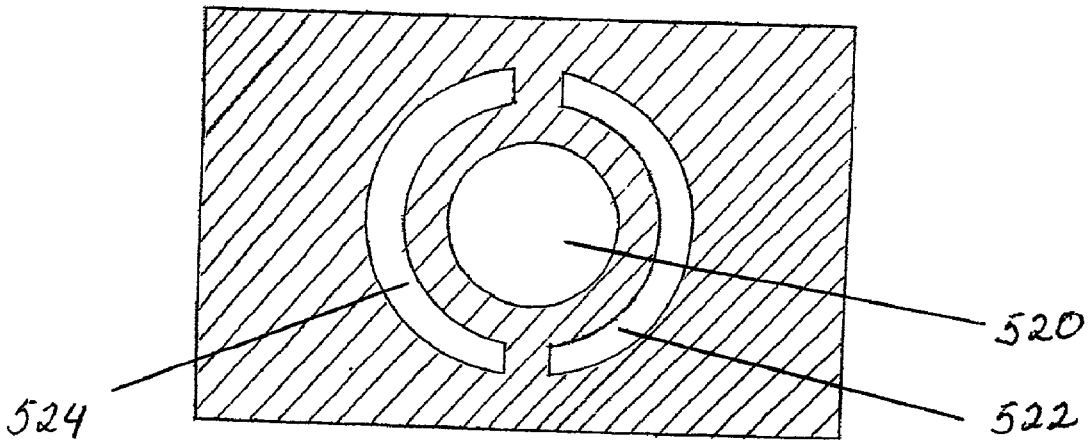

Fig. 5(c)