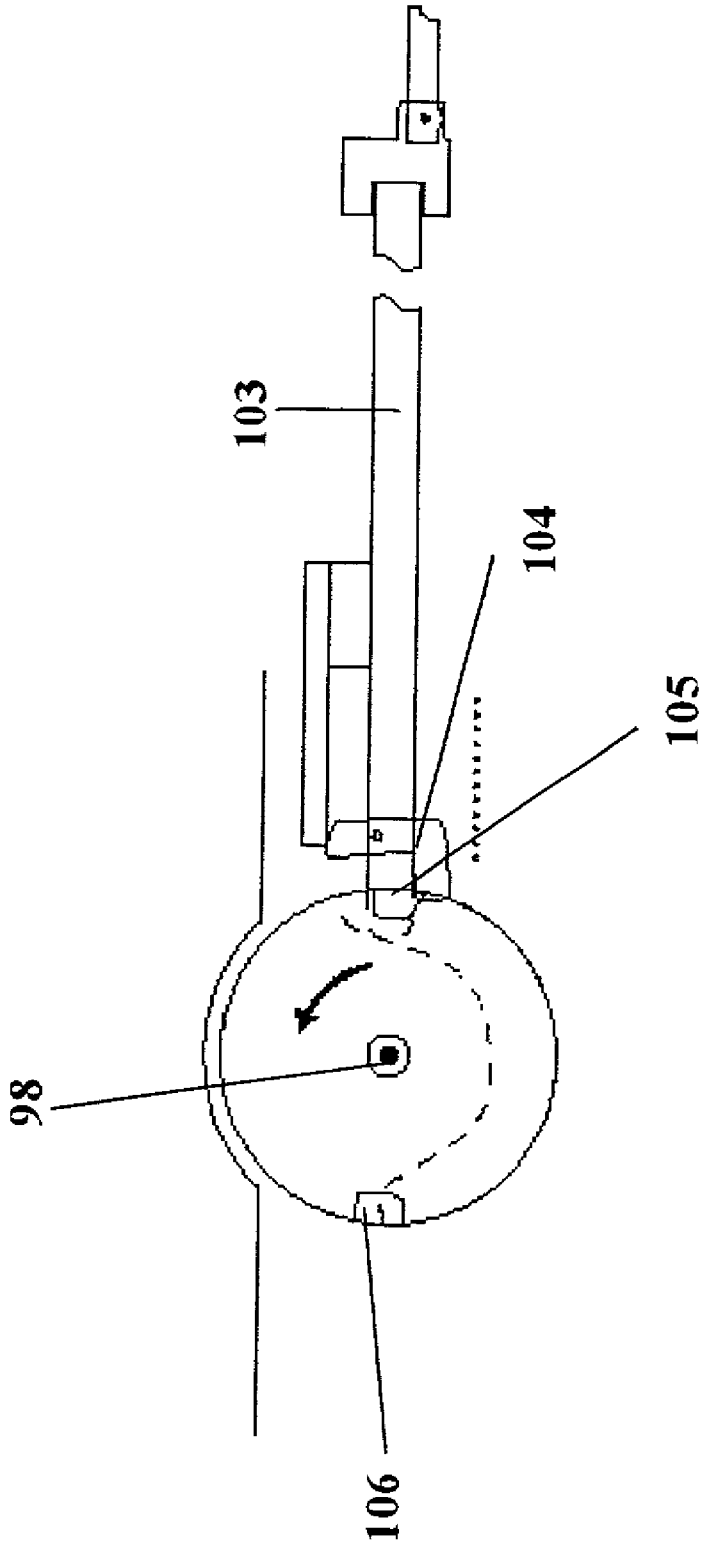

Fig. 14(b)