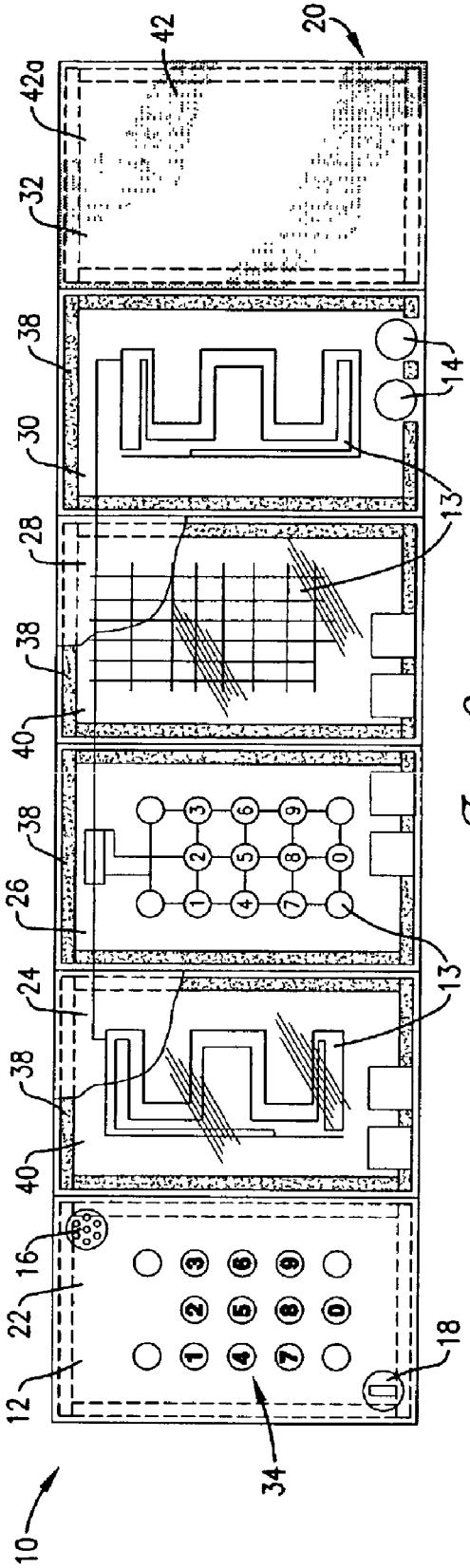
10
12
16
22
18
34
40
38
24
26
28
30
32
42a
42
20
14
13

Fig. 3.

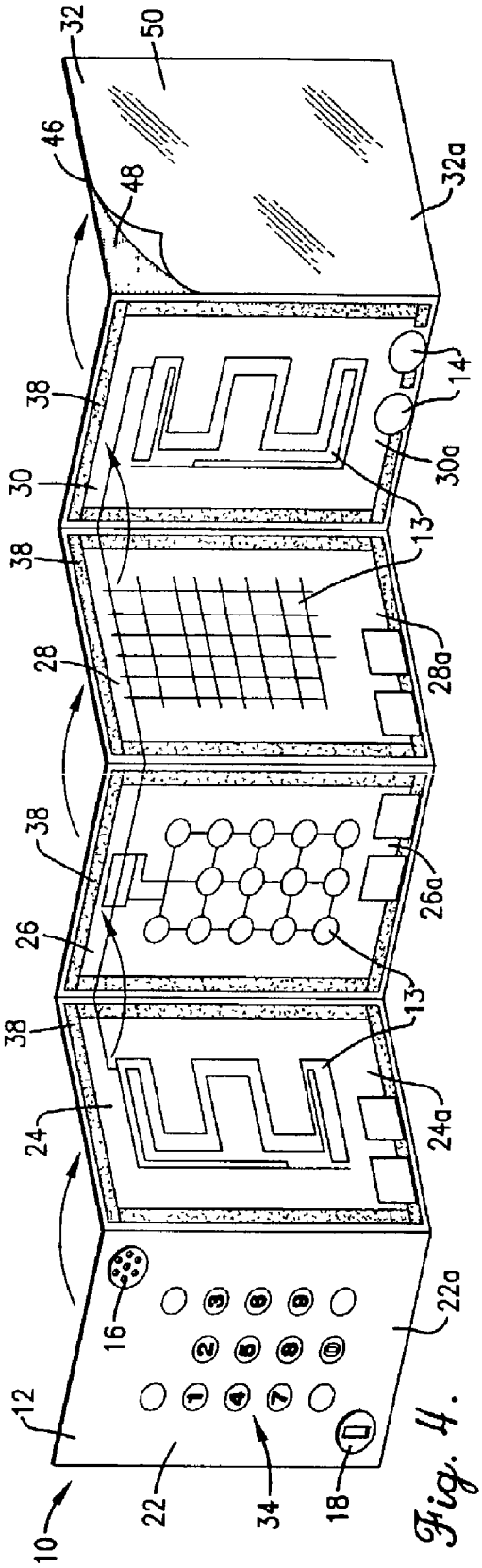
10
12
16
22
34
18
22a
24
24a
26
26a
28
28a
30
30a
32
32a
38
46
48
50
14
13

Fig. 4.