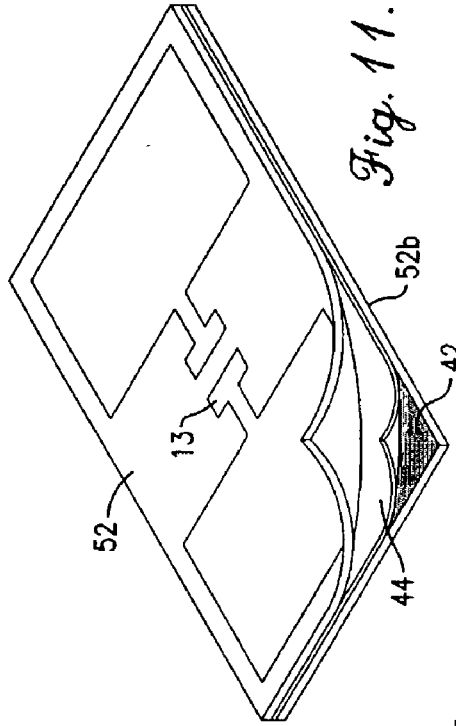

Fig. 11.

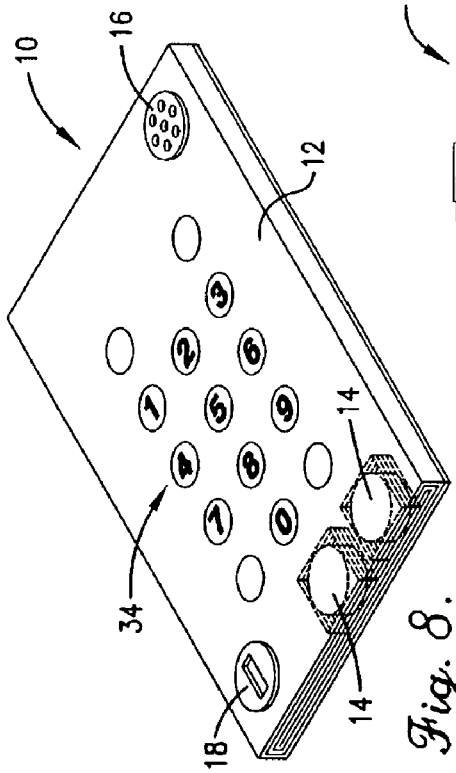

Fig. 8.

Fig. 10.

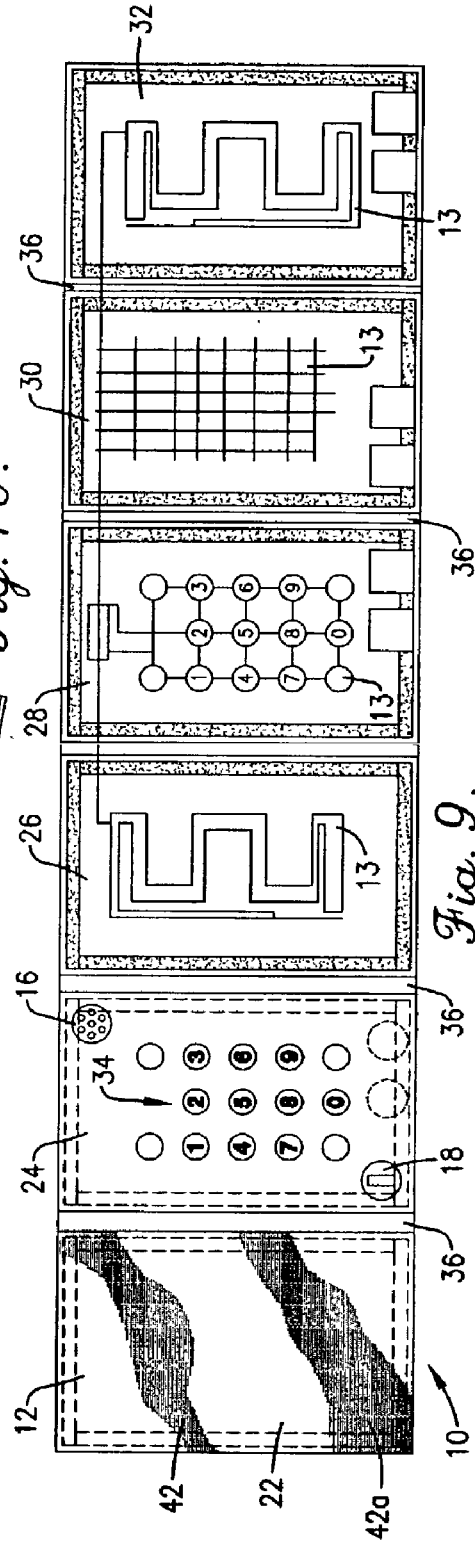

Fig. 9.