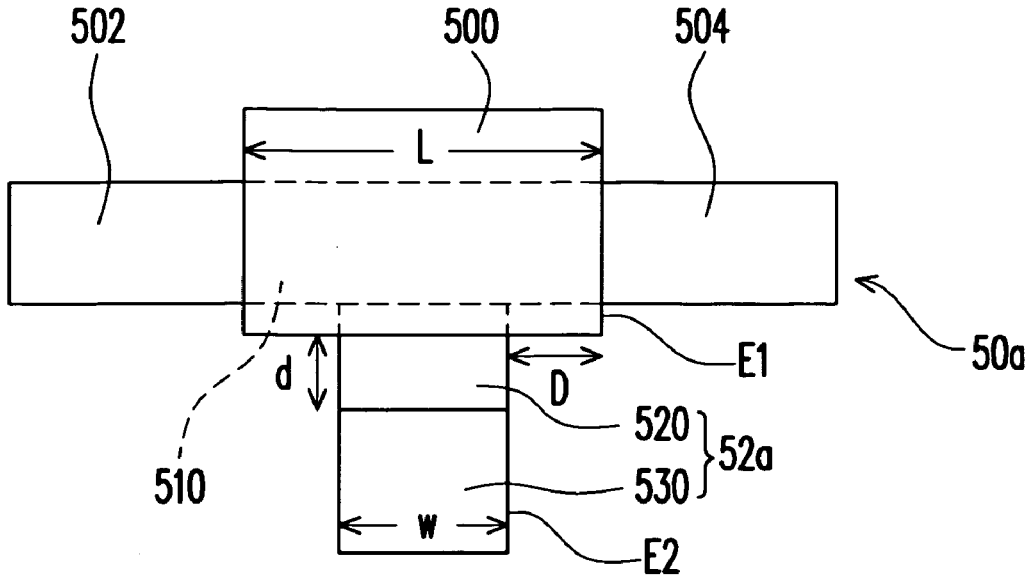
502
500
504
L
E1
50a
d
D
520
52a
510
530
w
E2

FIG. 5A

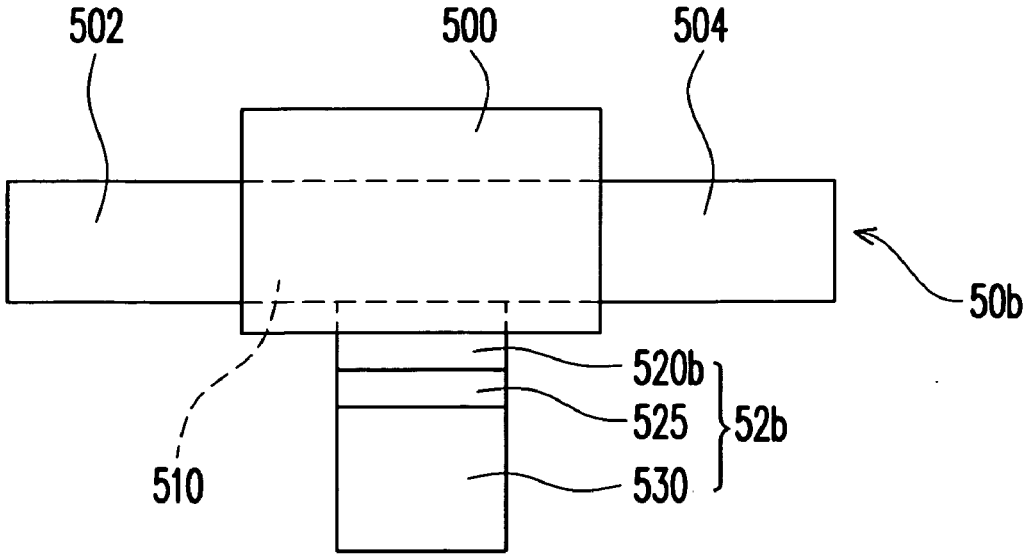
502
500
504
50b
520b
525
52b
510
530

FIG. 5B