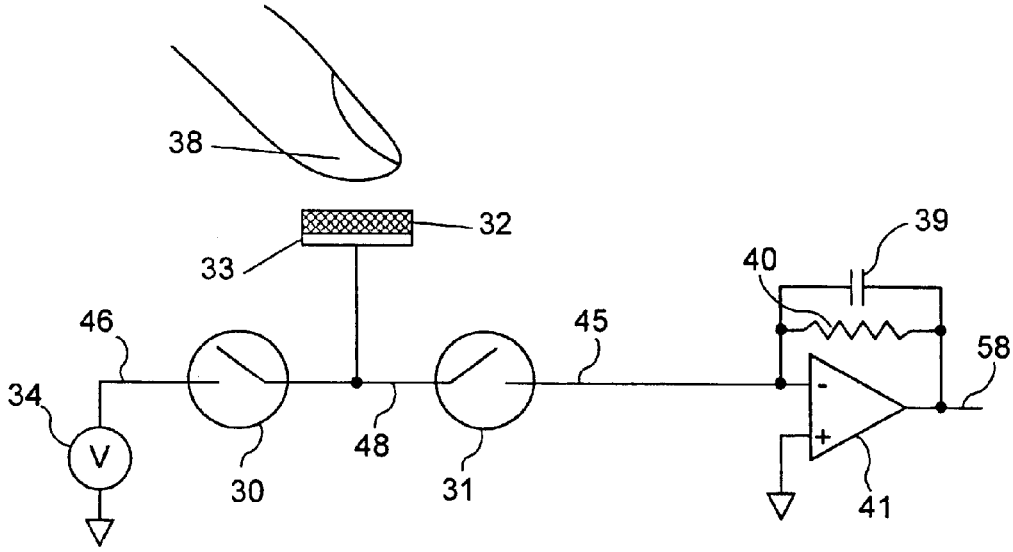
38
32
33
39
40
46
45
58
34
V
48
30
31
41

FIG. 3A

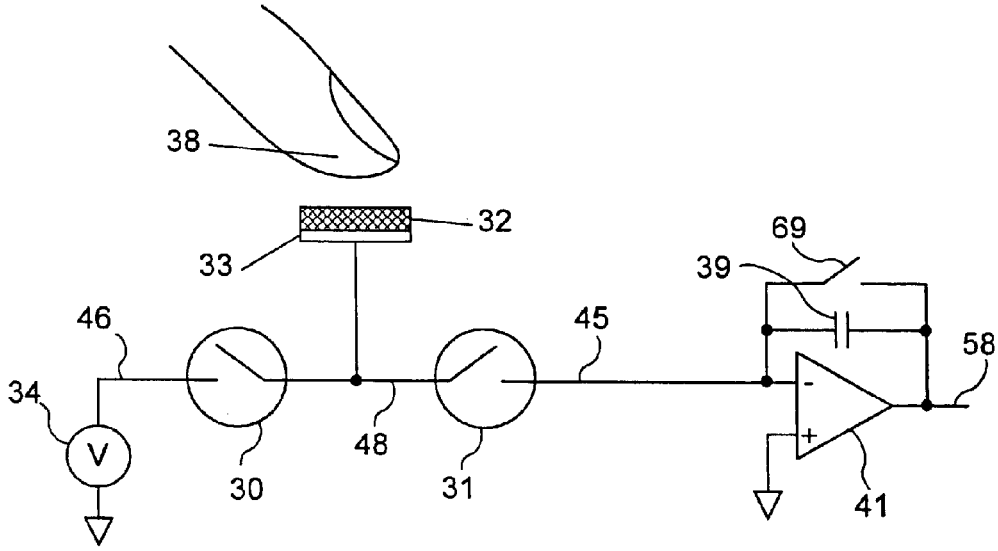
38
32
69
33
39
46
45
58
34
V
48
30
31
41

FIG. 3B