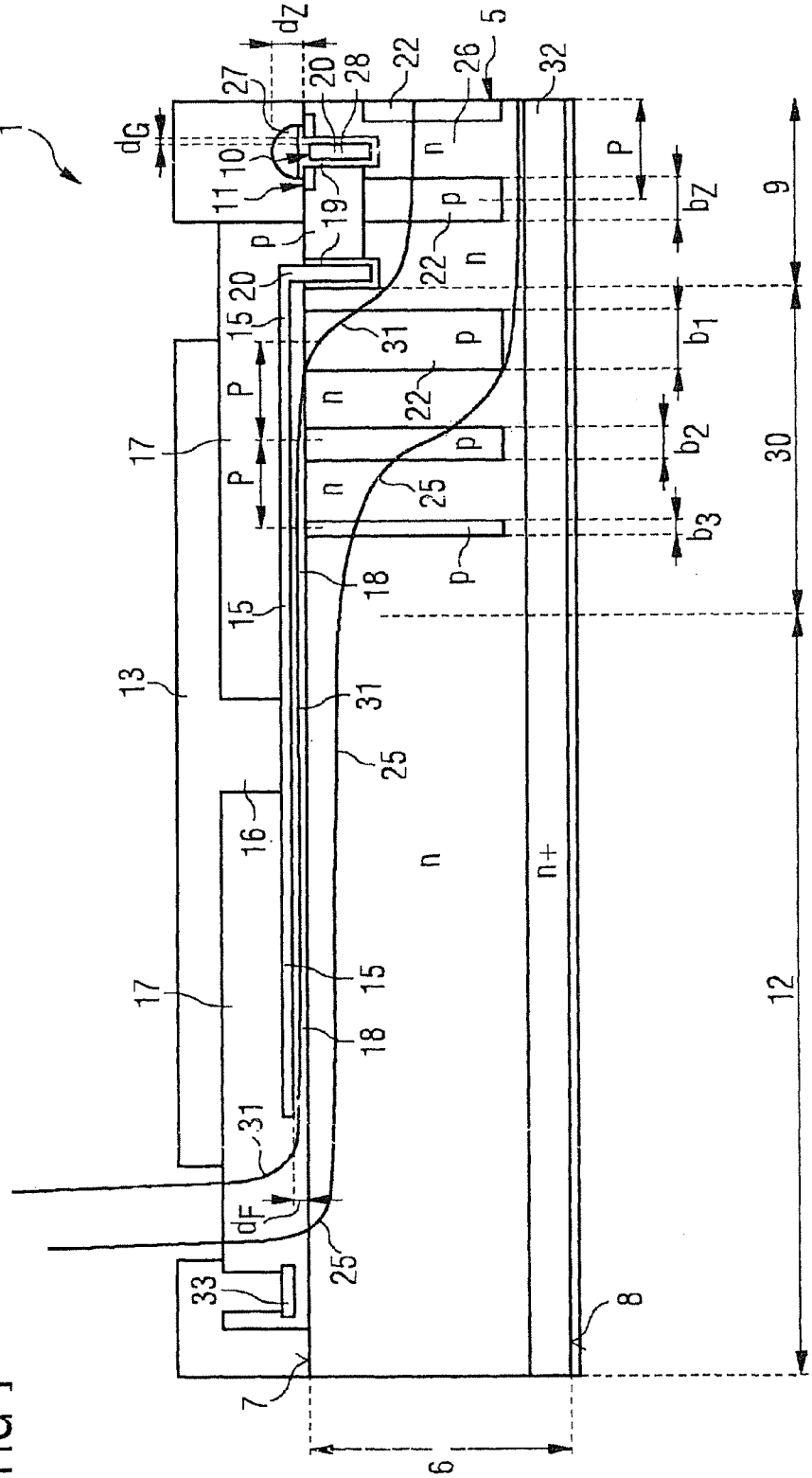
1
dG
dZ
27
20
28
22
26
5
32
10
11
19
p
n
P
bZ
9
15
31
b1
17
25
b2
30
b3
18
13
16
n+
12
dF
33
8
7
6

FIG 1