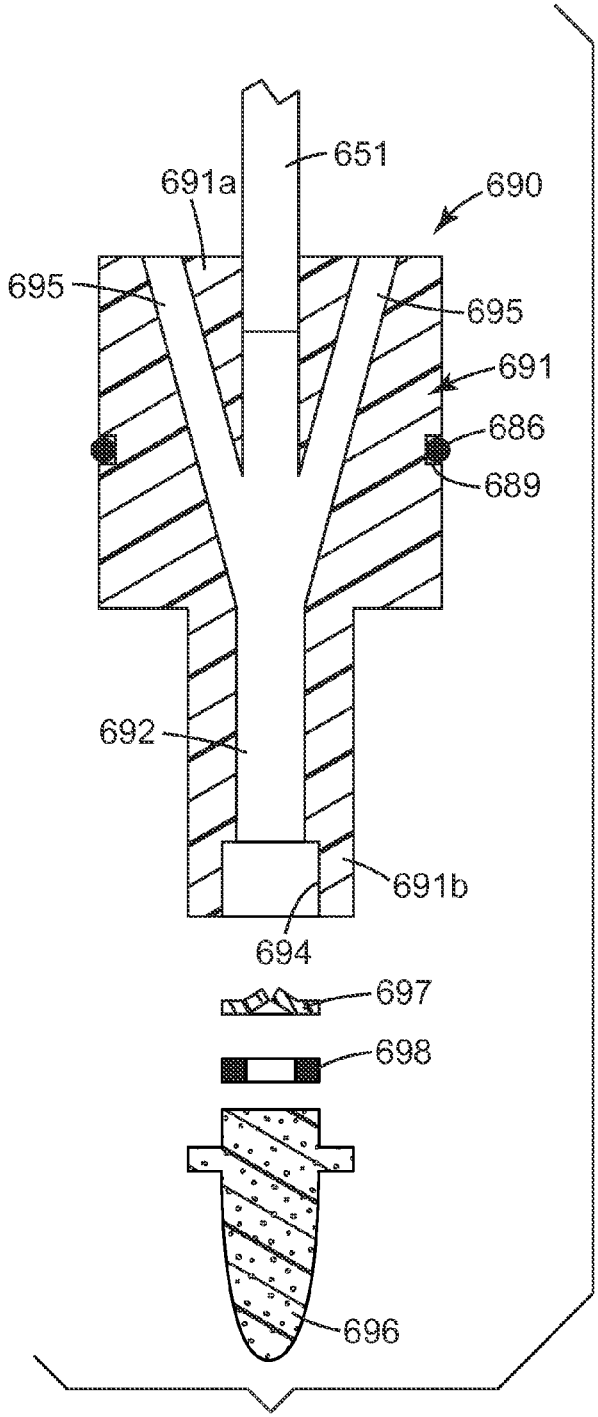
651
691a
690
695
695
691
686
689
692
691b
694
697
698
696

Fig. 6A

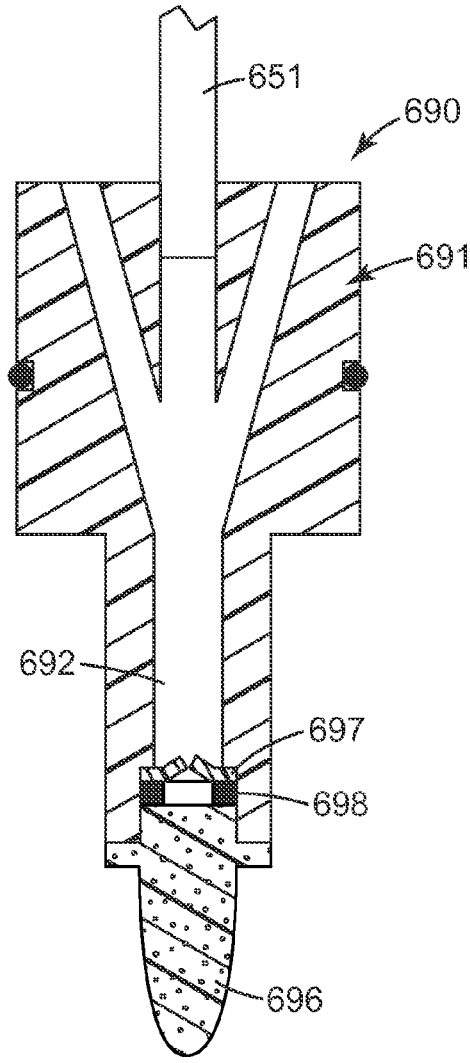
651
690
691
692
697
698
696

Fig. 6B