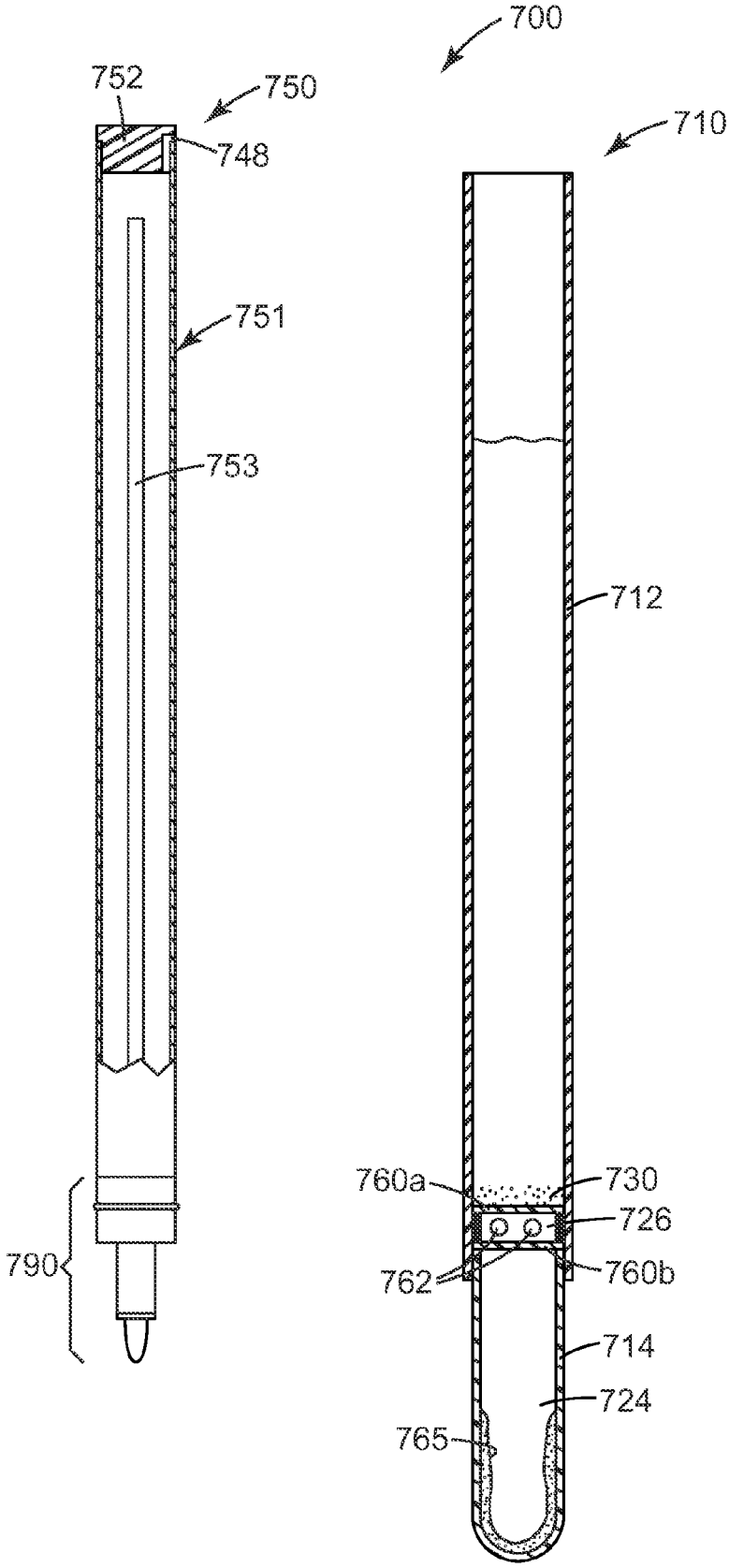
700
752
750
748
710
751
753
712
760a
730
726
790
762
760b
714
724
765

Fig. 7A