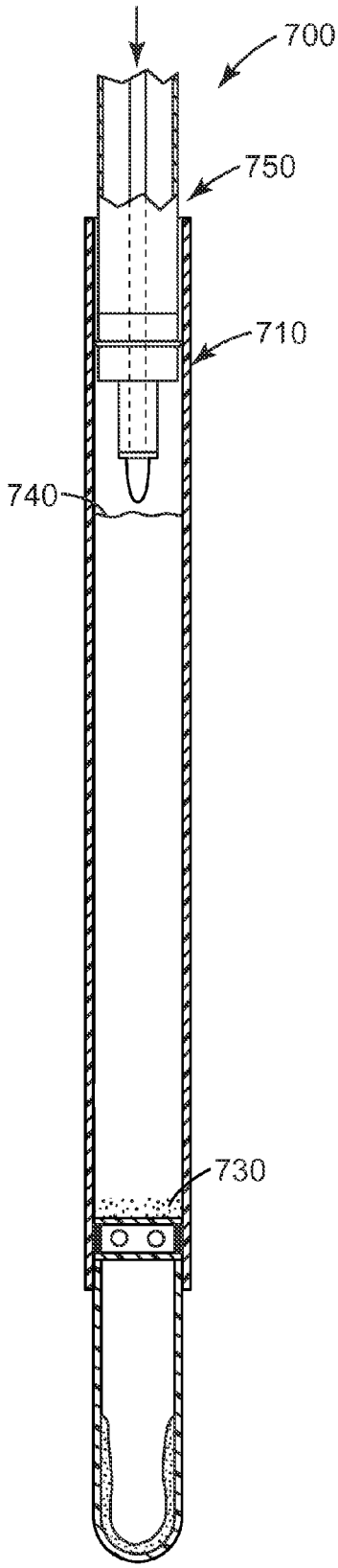

Fig. 7B

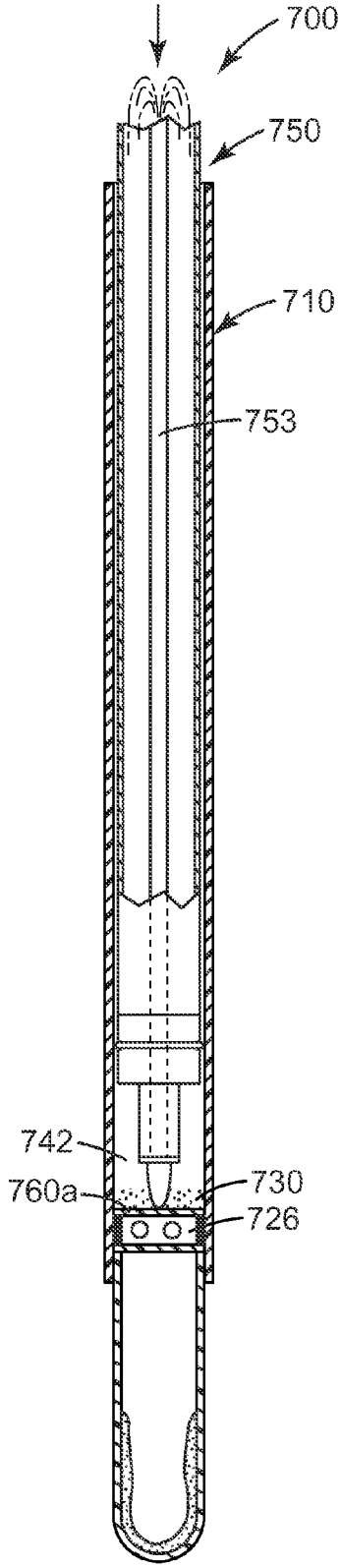

Fig. 7C

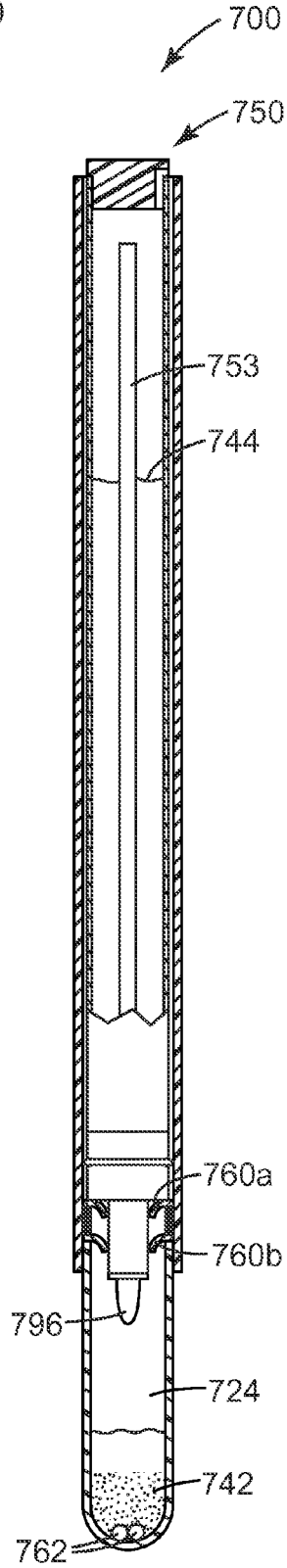

Fig. 7D