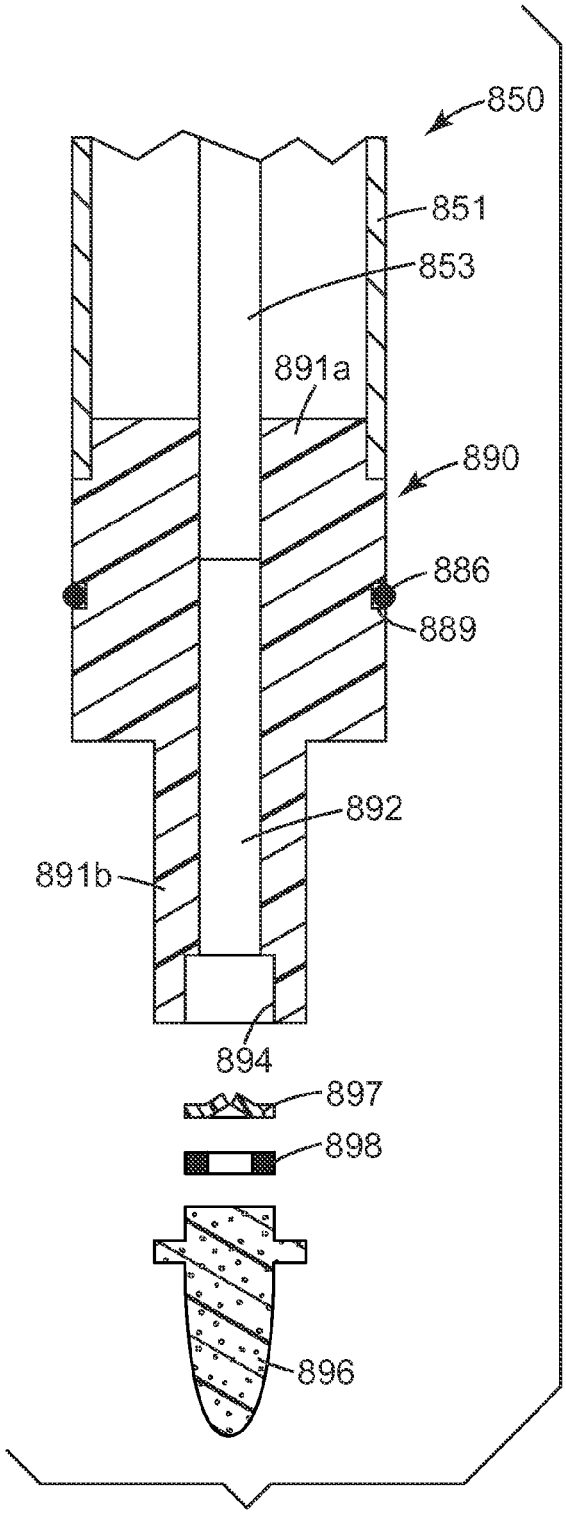
850
851
853
891a
890
886
889
892
891b
894
897
898
896

Fig. 8A

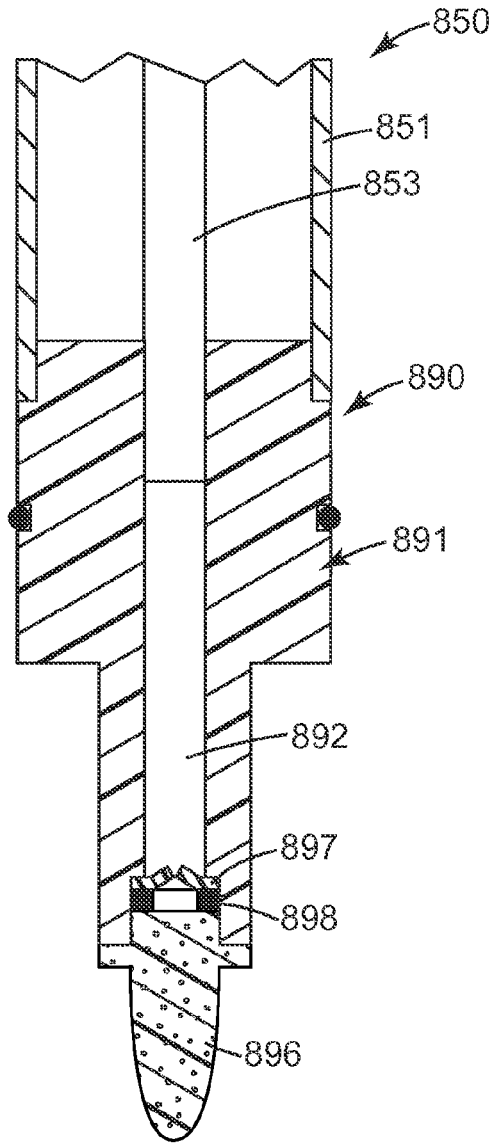
850
851
853
890
891
892
897
898
896

Fig. 8B