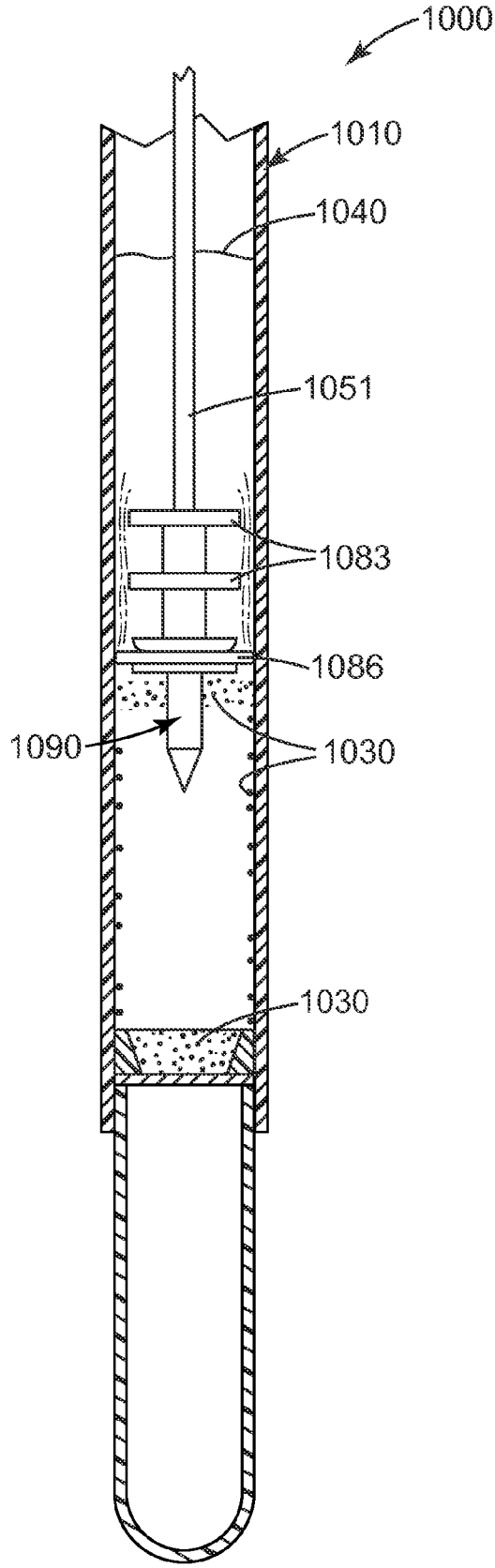

Fig. 10B