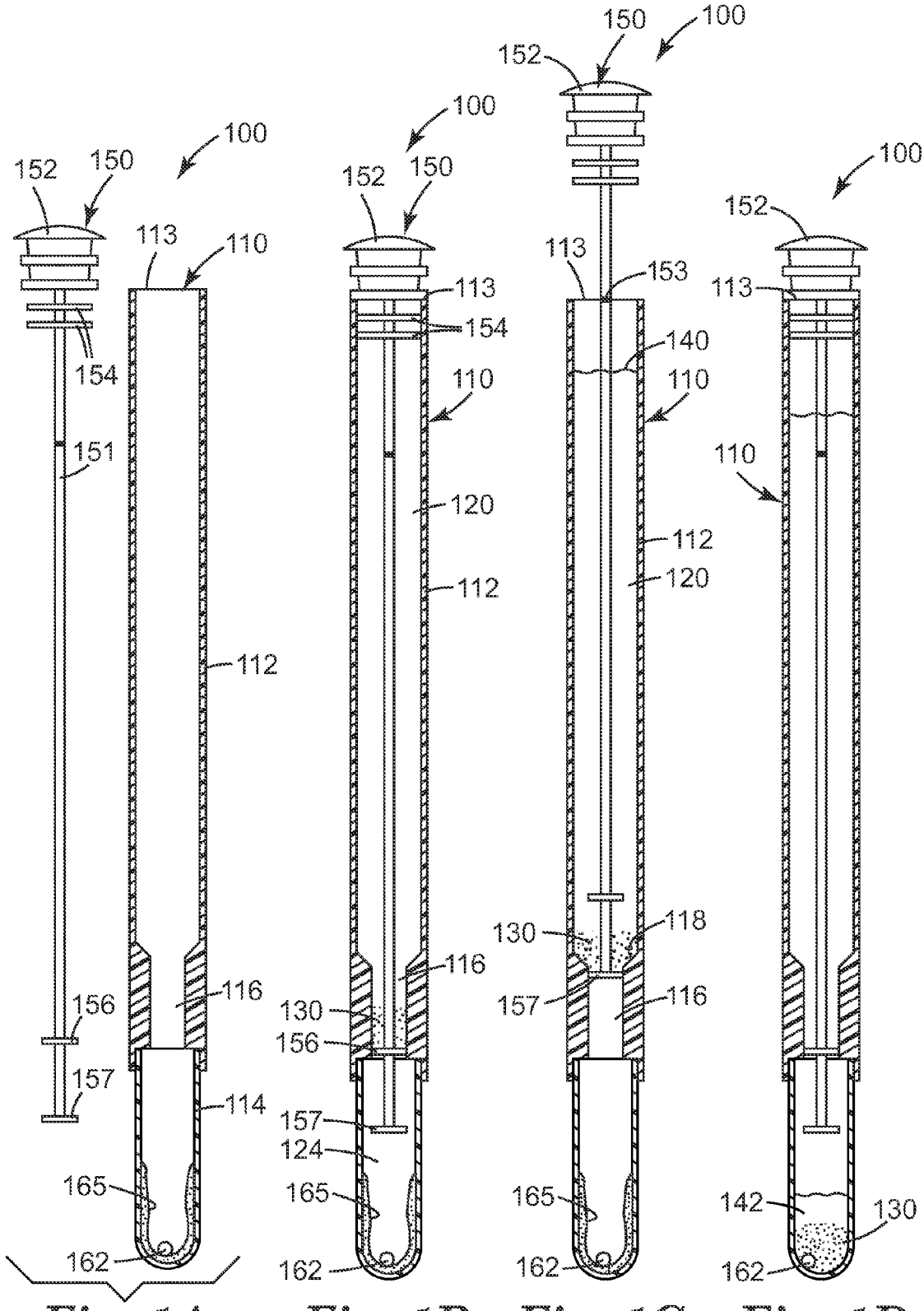

Fig. 1A Fig. 1B Fig. 1C Fig. 1D