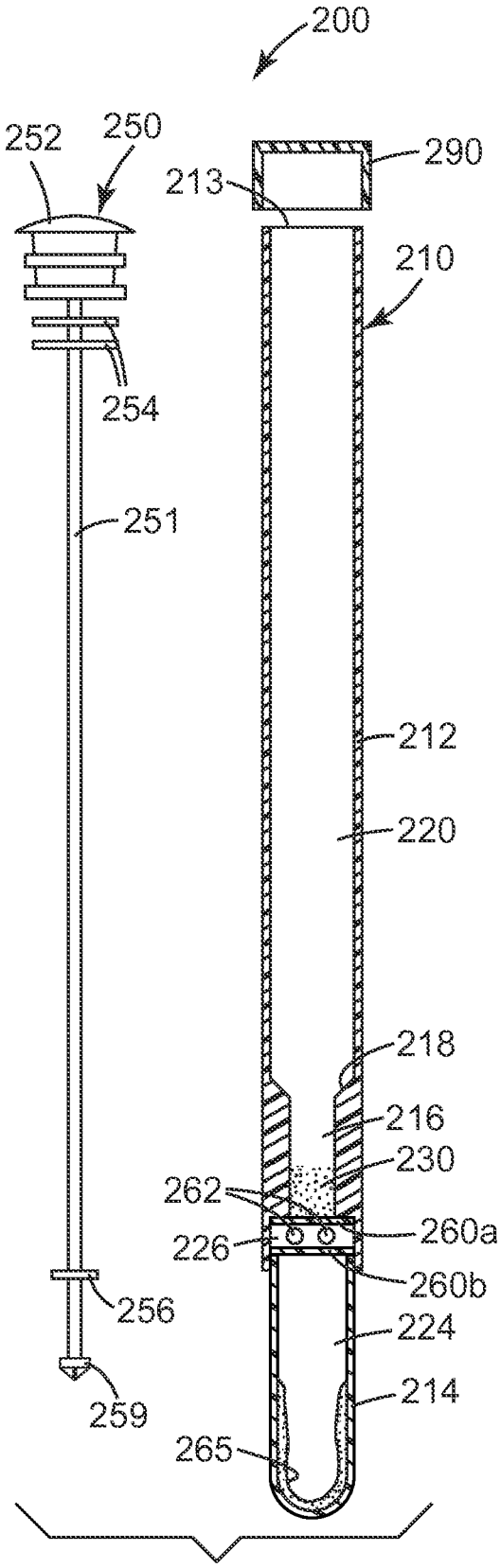
200
252
250
290
213
210
254
251
212
220
218
216
230
262
260a
226
260b
256
224
214
259
265

Fig. 2A

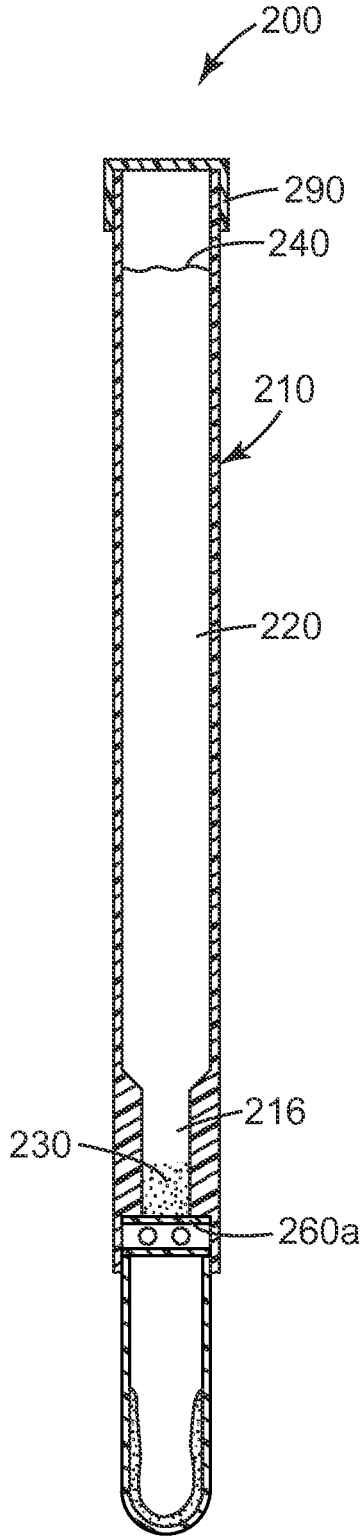
200
290
240
210
220
216
230
260a

Fig. 2B