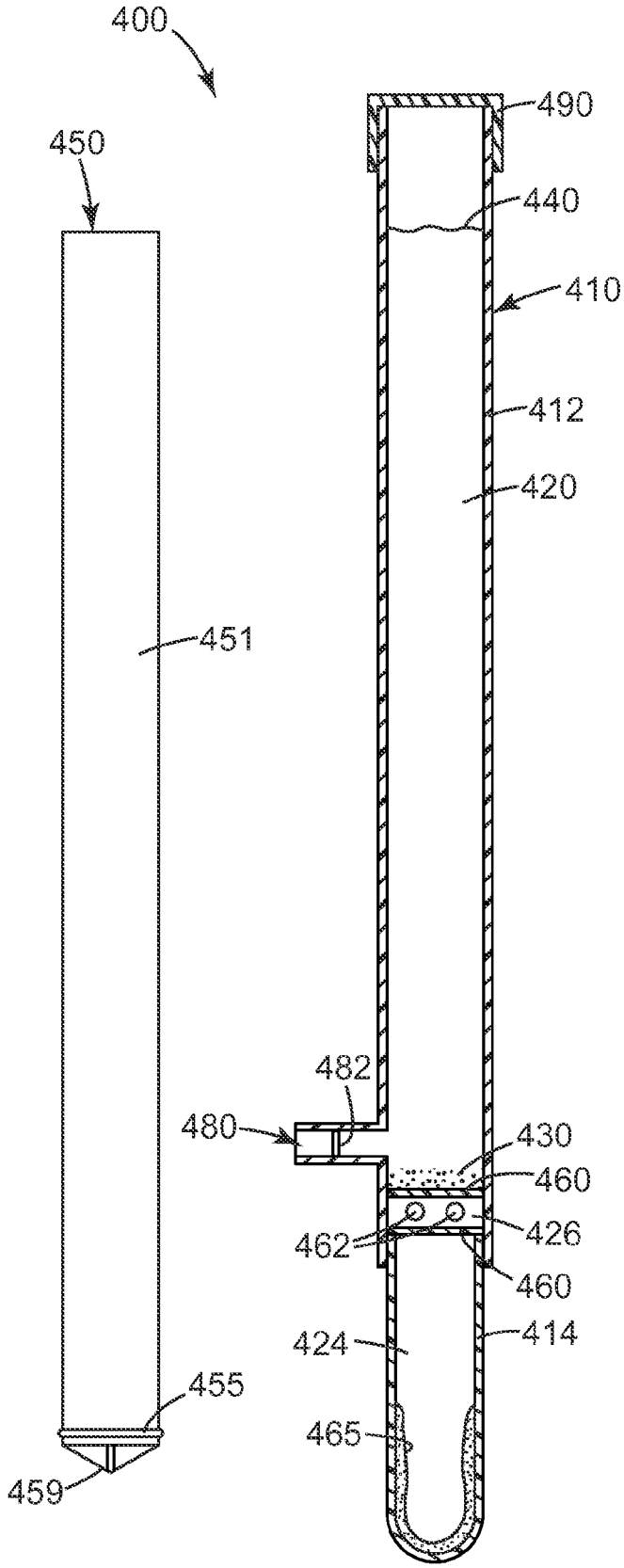
400
450
490
440
410
412
420
451
482
480
430
460
462
426
460
424
414
455
465
459

Fig. 4A