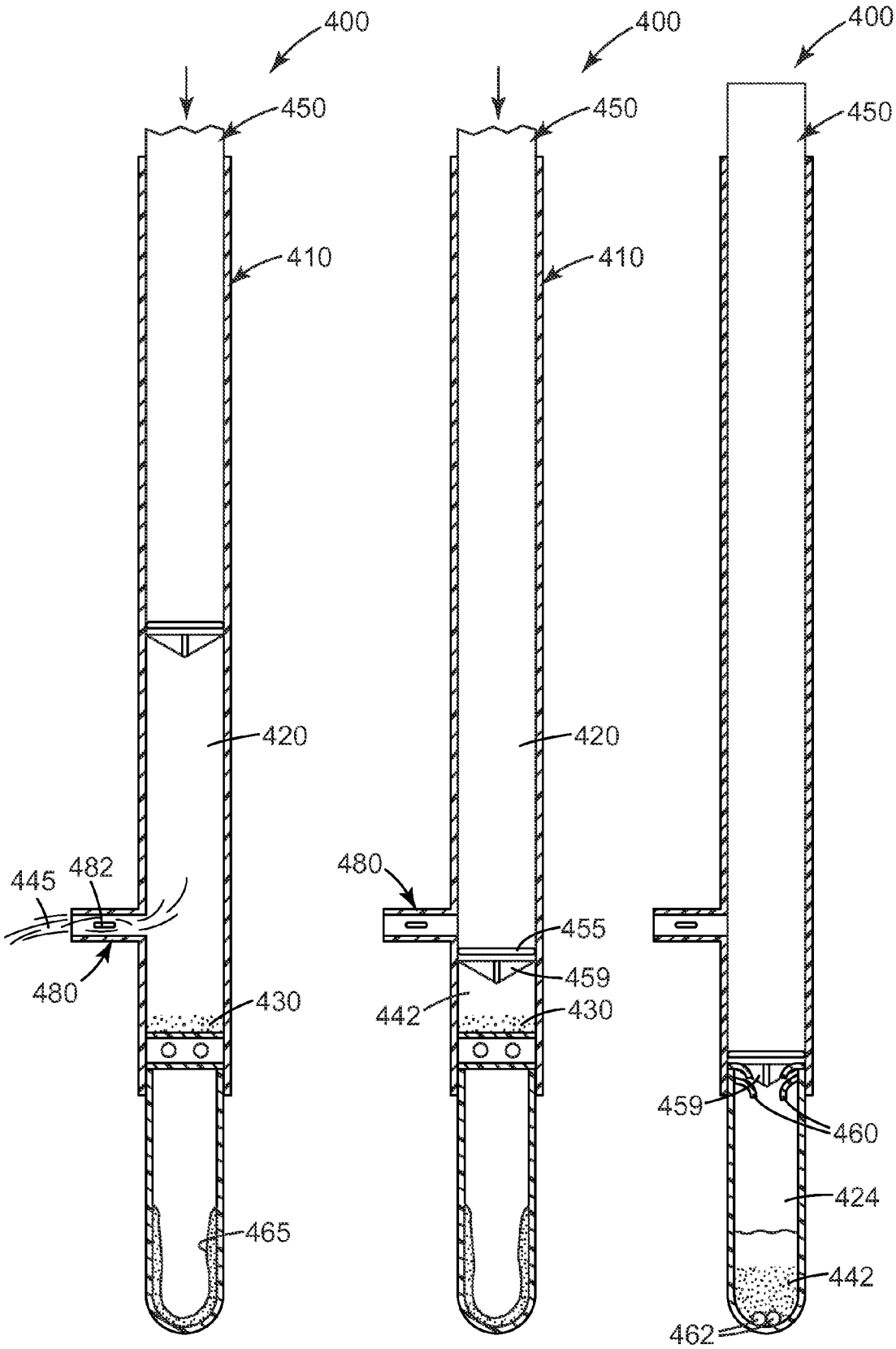

Fig. 4B Fig. 4C Fig. 4D