FIG.2

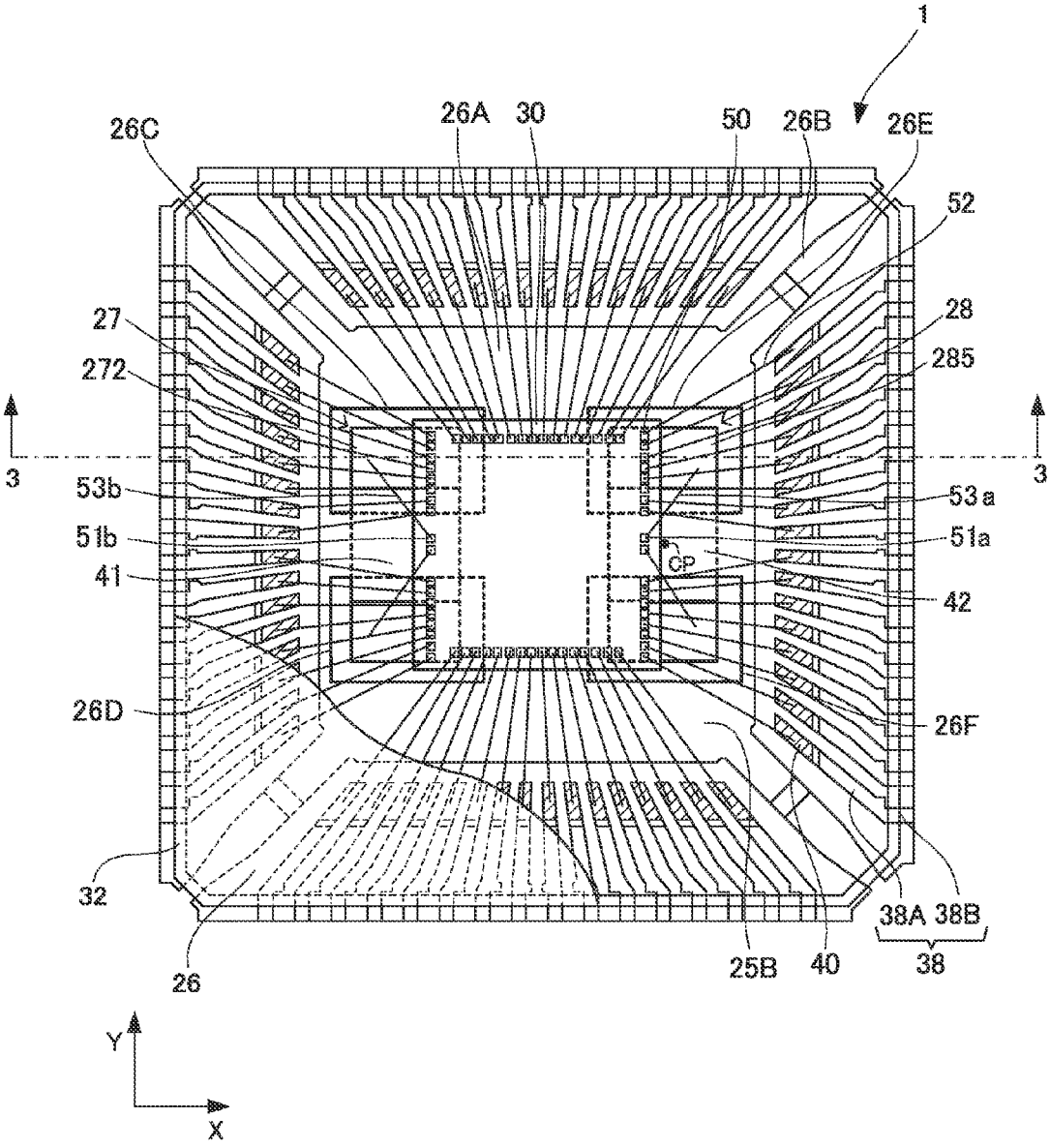
1
26C
26A
30
50
26B
26E
52
27
28
272
285
3
3
53b
53a
51b
51a
CP
41
42
26D
26F
32
38A
38B
38
26
25B
40
Y
X