FIG. 4C

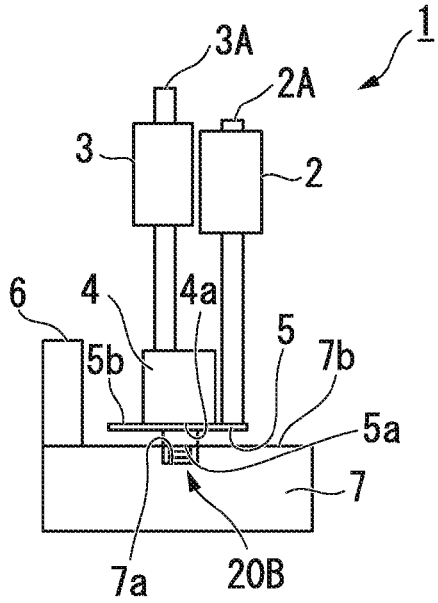
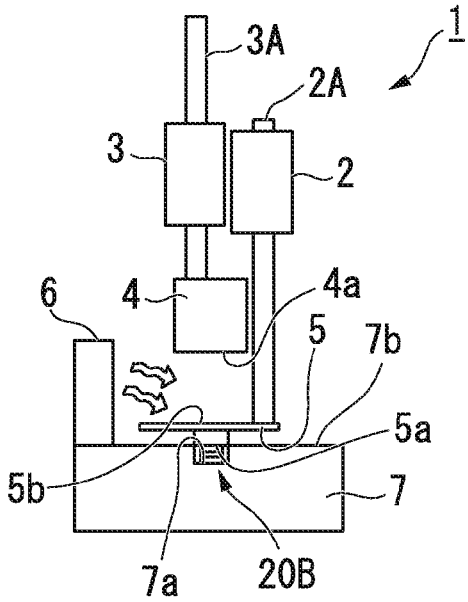
FIG. 4D